РАЗРЕЗ ПОДШИПНИКА

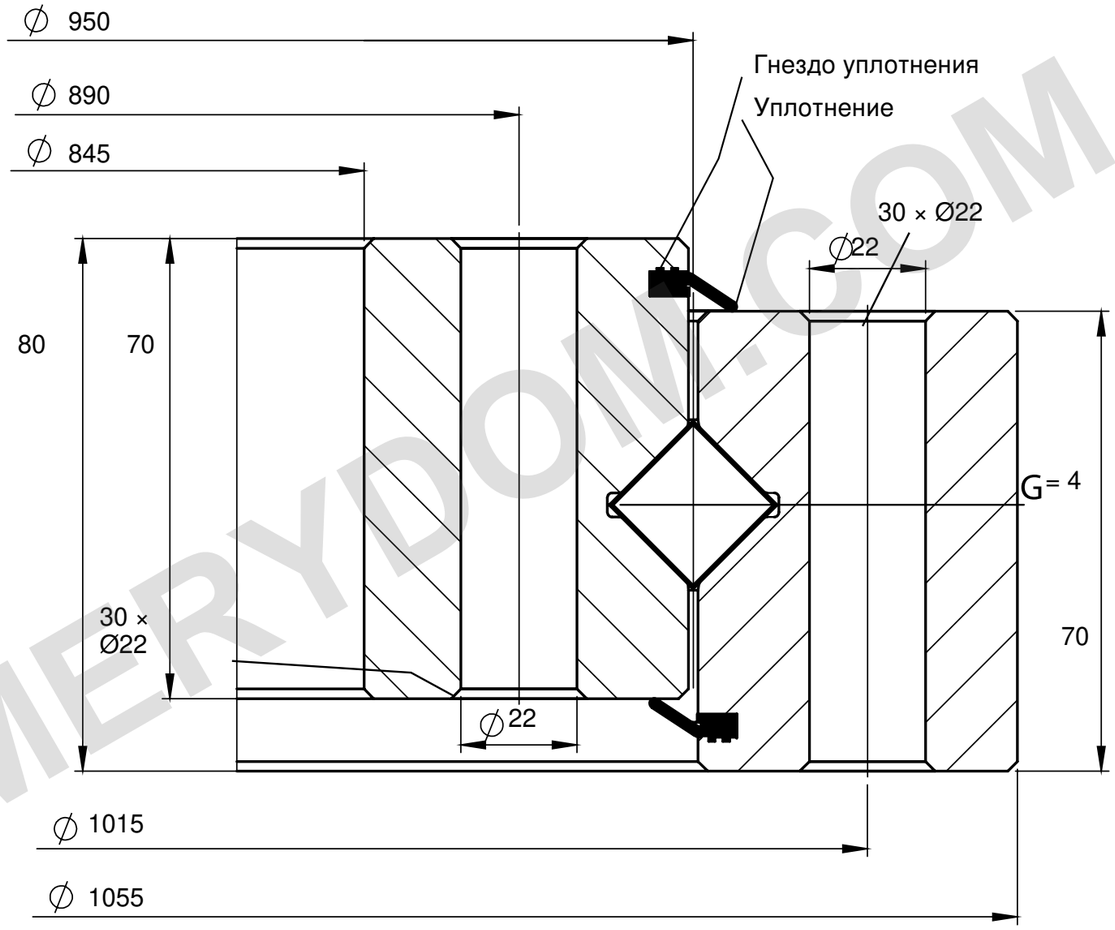

НЕСУЩАЯ СПОСОБНОСТЬ

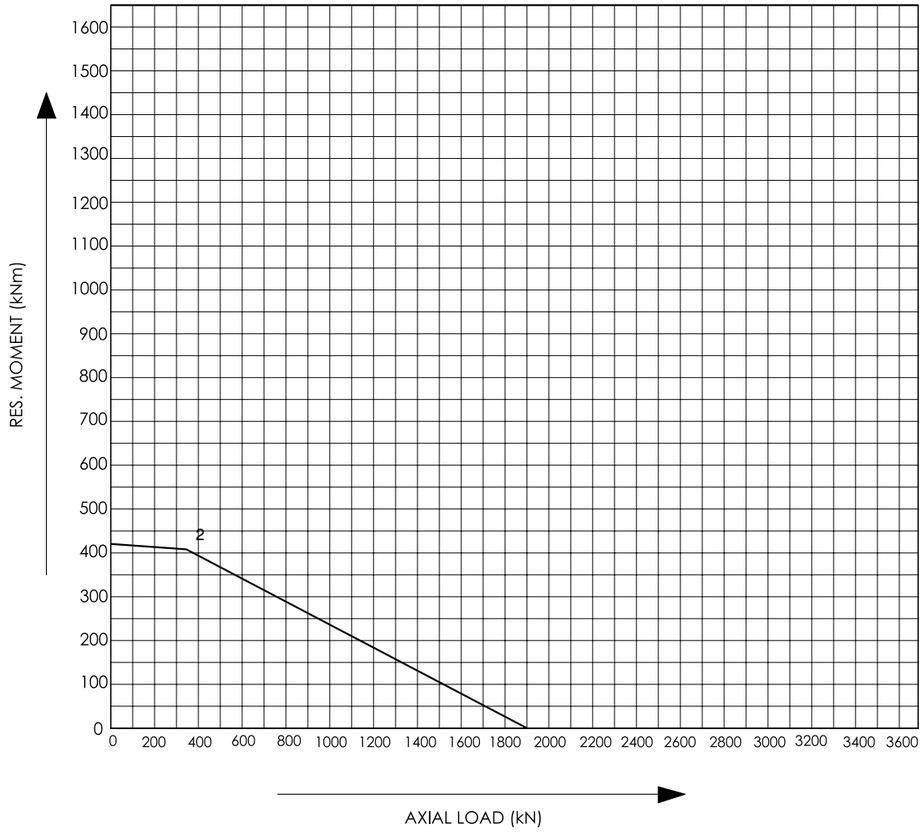

ПРИМЕЧАНИЯ

Размеры в мм. Справочный чертёж; не в масштабе.

Источник: Tibet Makina, каталог 2015, с. 45; кривая 2.

Шаг отверстий не указан.

Tibet Makina 0950R-12R-100 — Страница изделия | MERYDOM

MERYDOM
Однорядная роликовая опорно-поворотная опора
0950R-12R-100
REFERENCE: Tibet Makina / SINGLE_ROW_ROLLER_UNGEARED
REV 1 | NTS | mm | Sheet 1/1

MERYDOM.COM