SEÇÃO DO ROLAMENTO

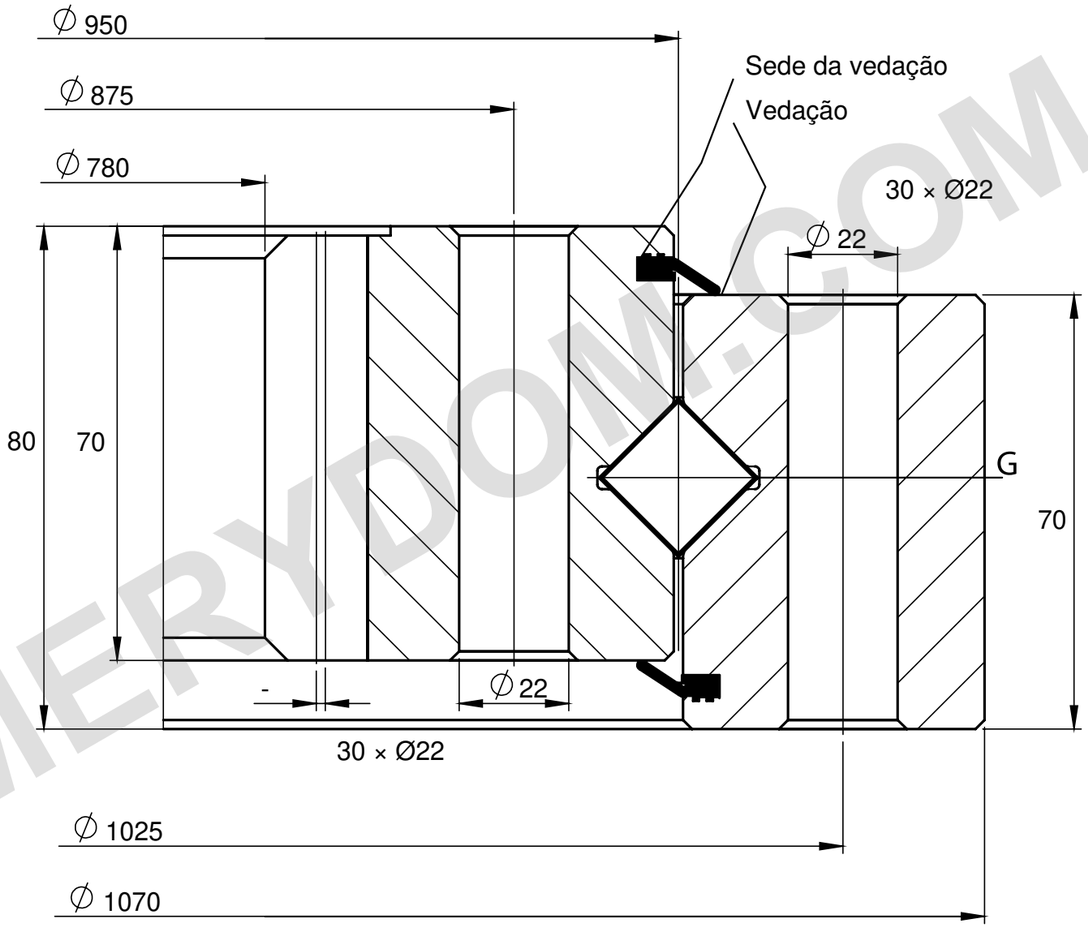

CAPACIDADE DE CARGA

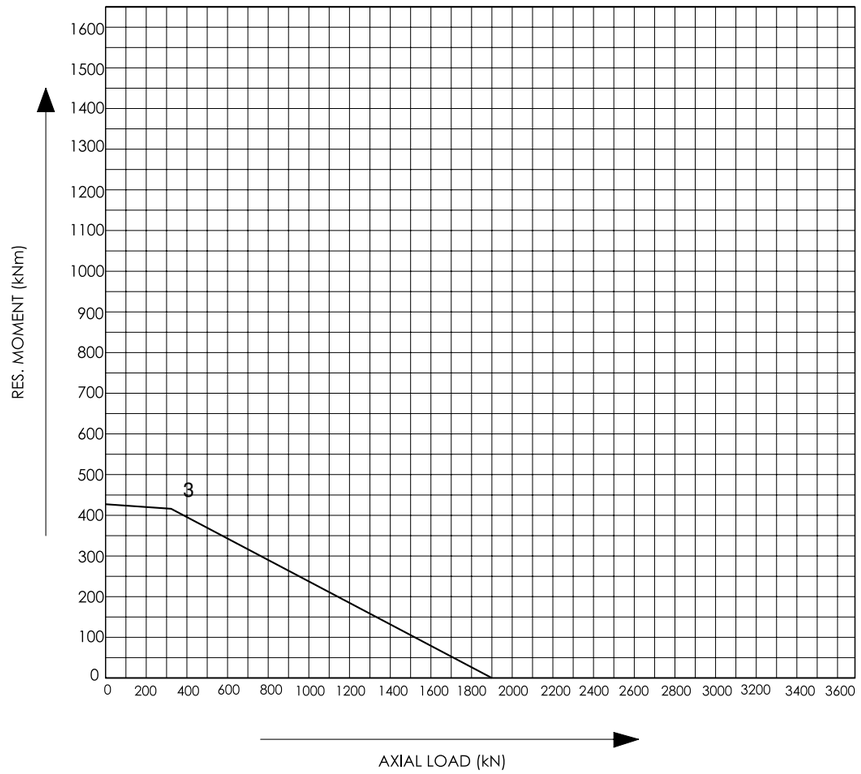

NOTAS DE REFERÊNCIA

Dimensões em mm. Desenho de referência; sem escala.

Fonte: Tibet Makina, catálogo 2015, p. 47; curva 3.

Distribuição dos furos não indicada. G total 4. m = 10; z = 80.

Tibet Makina 0950I-12R-100 — Página do produto | MERYDOM

MERYDOM
Rolamento de rolos de uma carreira
0950I-12R-100
REFERENCE: Tibet Makina / SINGLE_ROW_ROLLER_INTERNAL
REV 1 | NTS | mm | Sheet 1/1

MERYDOM.COM