SEZIONE DEL CUSCINETTO

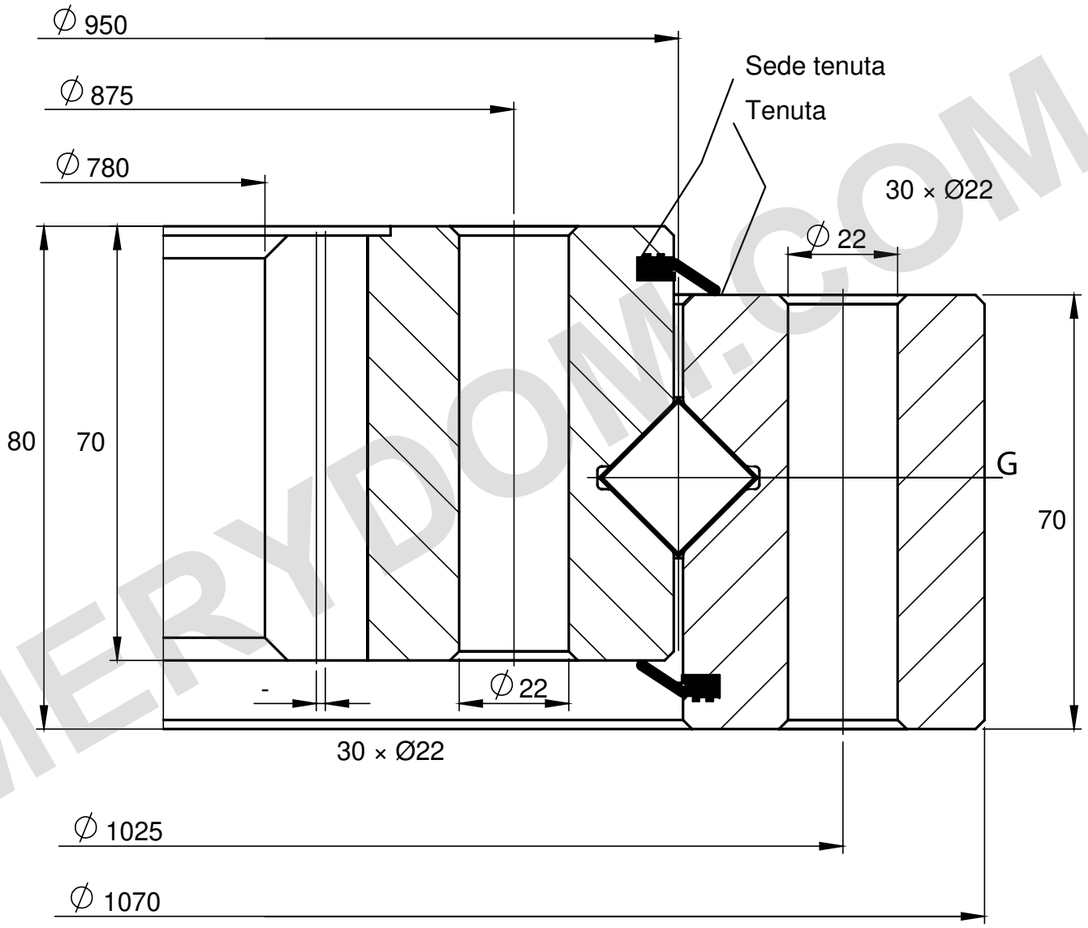

CAPACITÀ DI CARICO

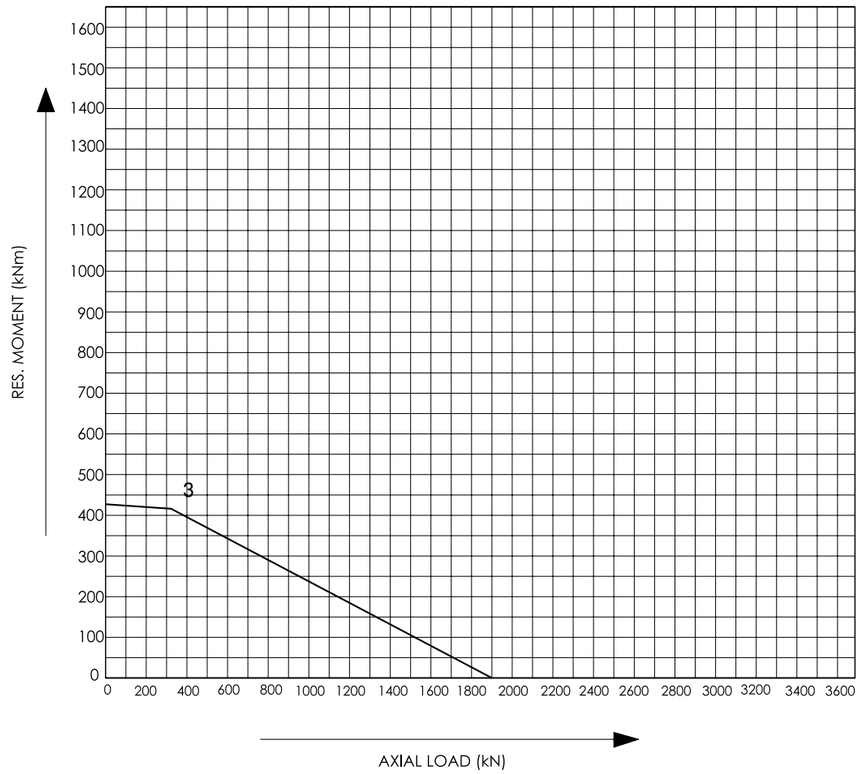

NOTE DI RIFERIMENTO

Dimensioni in mm. Disegno di riferimento; non in scala.

Fonte: Tibet Makina, catalogo 2015, pag. 47; curva 3.

Distribuzione fori non specificata. G totale 4. m = 10; z = 80.

Tibet Makina 0950I-12R-100 — Pagina prodotto | MERYDOM

MERYDOM
Cuscinetto a rulli a una corona
0950I-12R-100
REFERENCE: Tibet Makina / SINGLE_ROW_ROLLER_INTERNAL
REV 1 | NTS | mm | Sheet 1/1

MERYDOM.COM