RULMAN KESİTİ

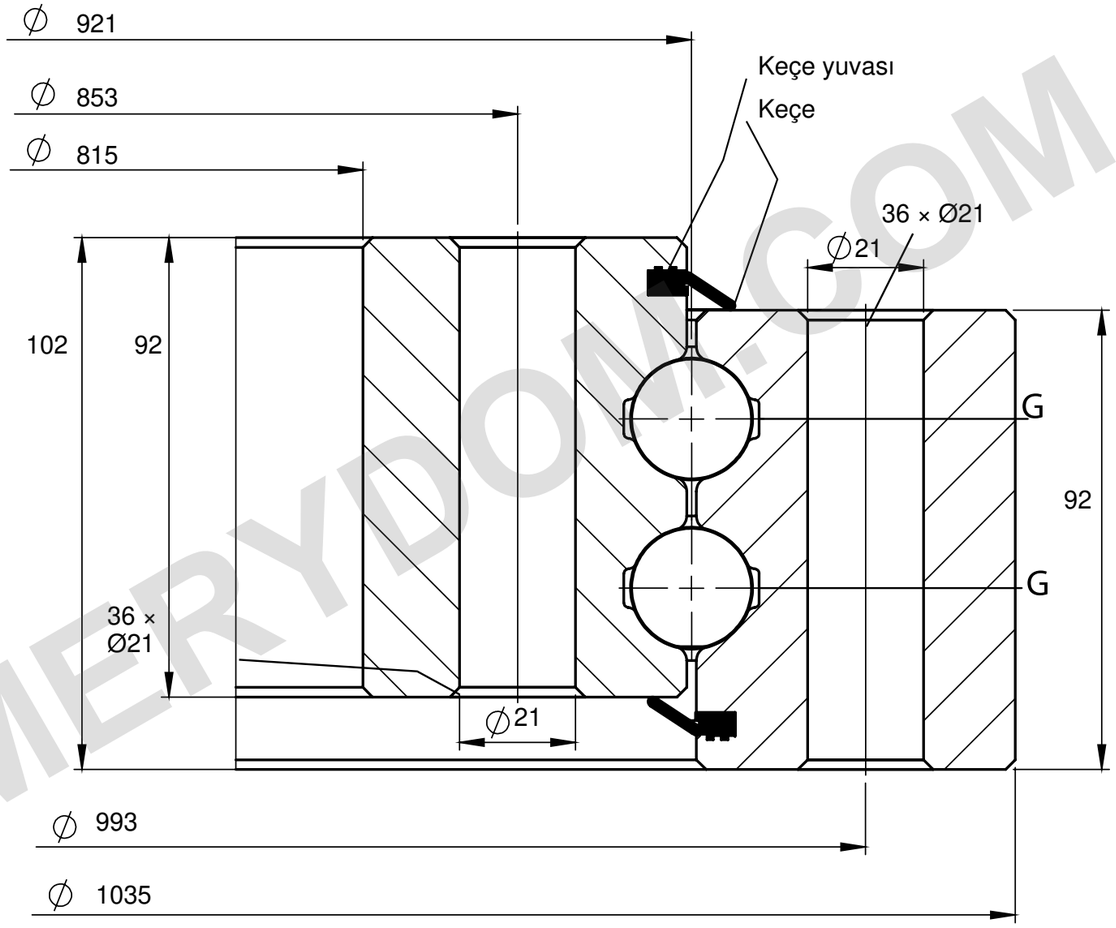

YÜK KAPASİTESİ

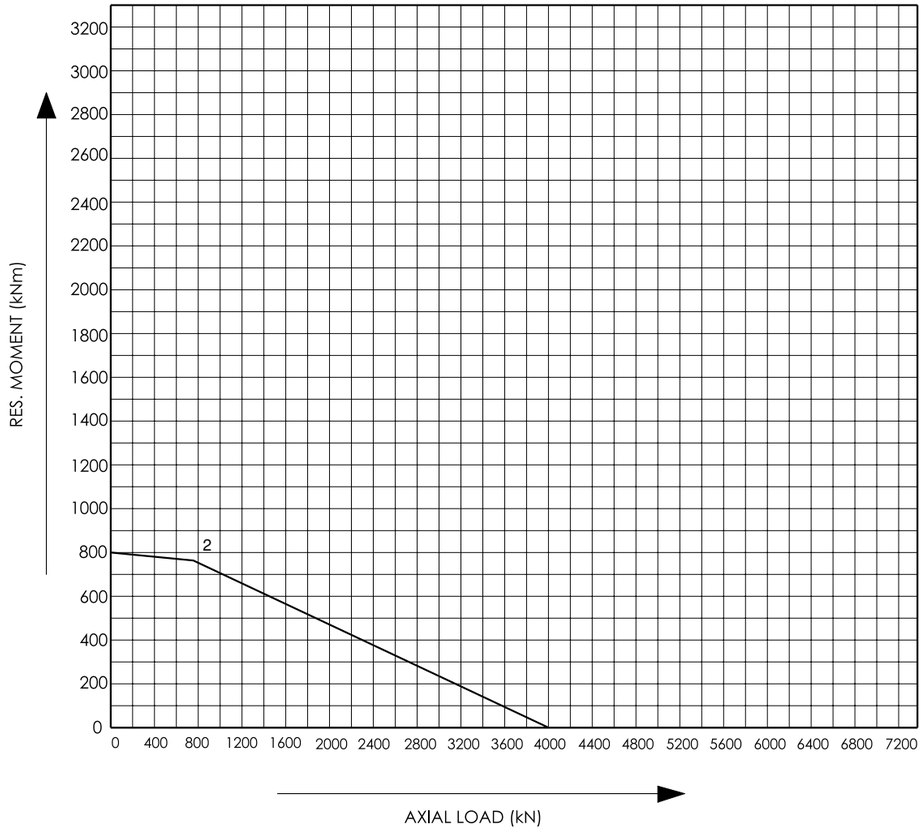

REFERANS NOTLARI

Ölçüler mm cinsindendir. Referans çizim; ölçekli değildir.

Kaynak: Tibet Makina, 2015 kataloğu, s. 41; eğri 2.

Delik dağılımı belirtilmemiştir. Toplam G 4.

Tibet Makina 0921R-12B-200 — Ürün sayfası | MERYDOM

MERYDOM
Çift sıralı bilyalı döner yatak
0921R-12B-200
REFERENCE: Tibet Makina / DOUBLE_ROW_BALL_UNGEARED
REV 1 | NTS | mm | Sheet 1/1

MERYDOM.COM