РАЗРЕЗ ПОДШИПНИКА

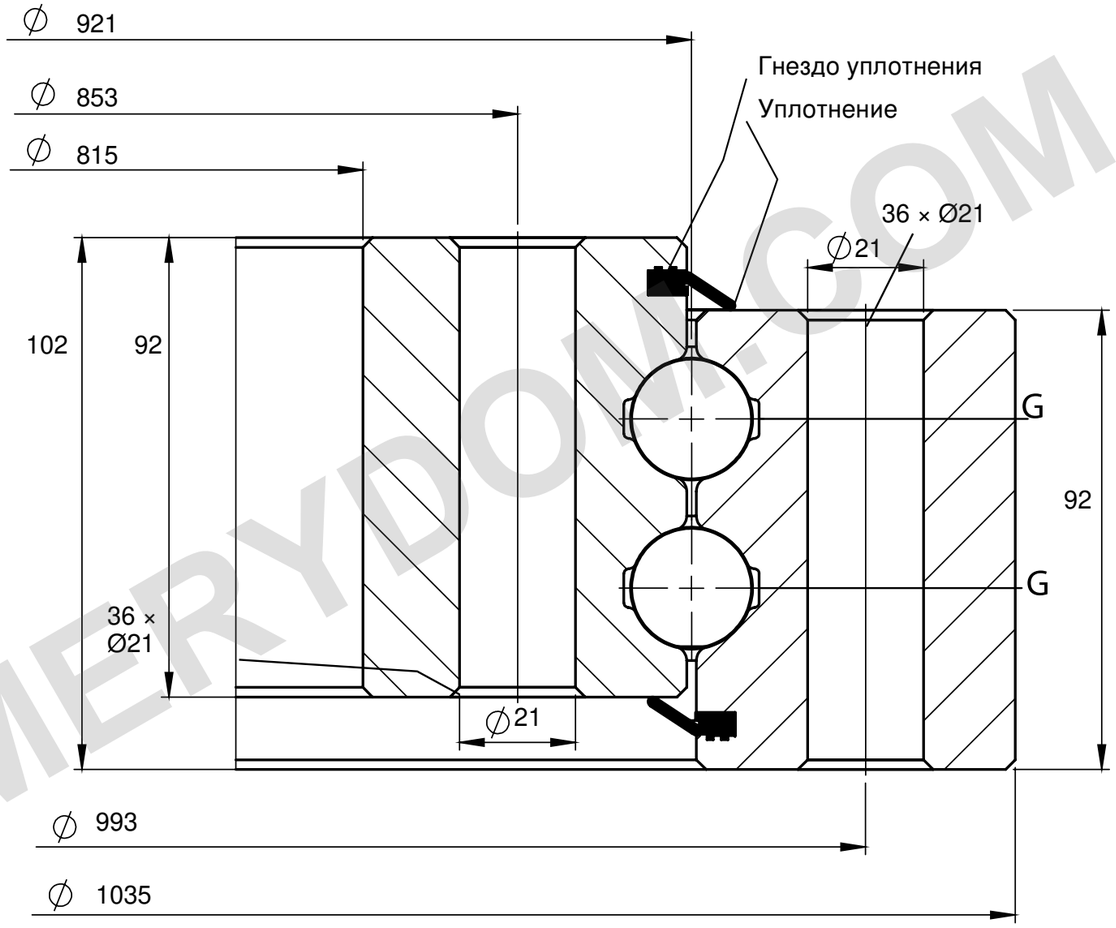

НЕСУЩАЯ СПОСОБНОСТЬ

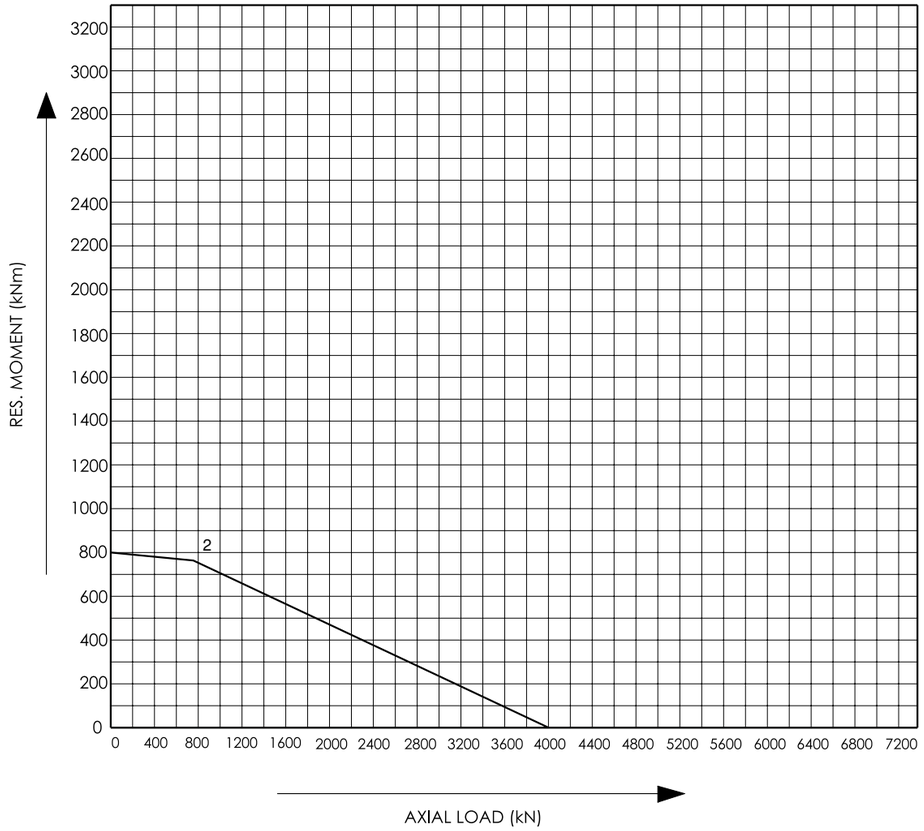

ПРИМЕЧАНИЯ

Размеры в мм. Справочный чертёж; не в масштабе.

Источник: Tibet Makina, каталог 2015, с. 41; кривая 2.

Шаг отверстий не указан. Общее количество G: 4.

Tibet Makina 0921R-12B-200 — Страница изделия | MERYDOM

MERYDOM
Двухрядная шариковая опорно-поворотная опора
0921R-12B-200
REFERENCE: Tibet Makina / DOUBLE_ROW_BALL_UNGEARED
REV 1 | NTS | mm | Sheet 1/1

MERYDOM.COM