SECCIÓN DEL RODAMIENTO

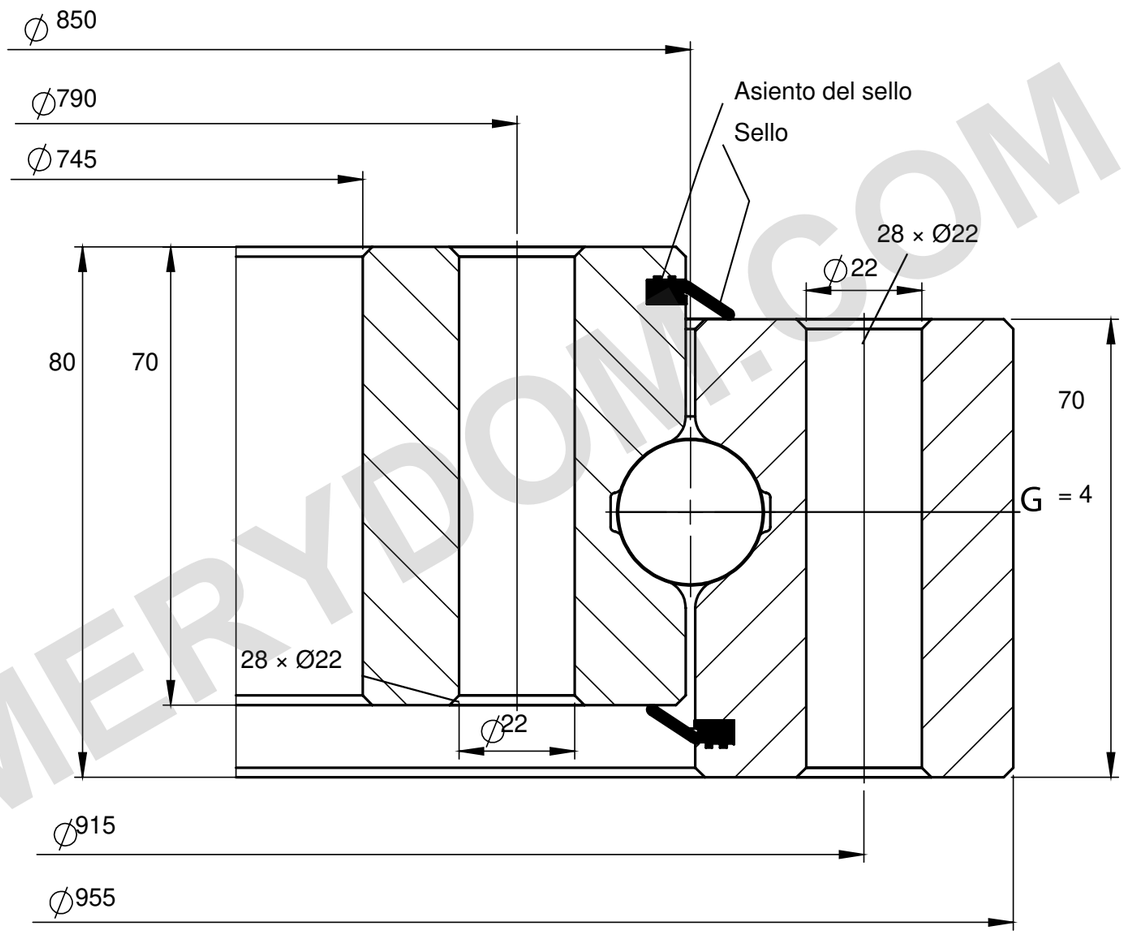

CAPACIDAD DE CARGA

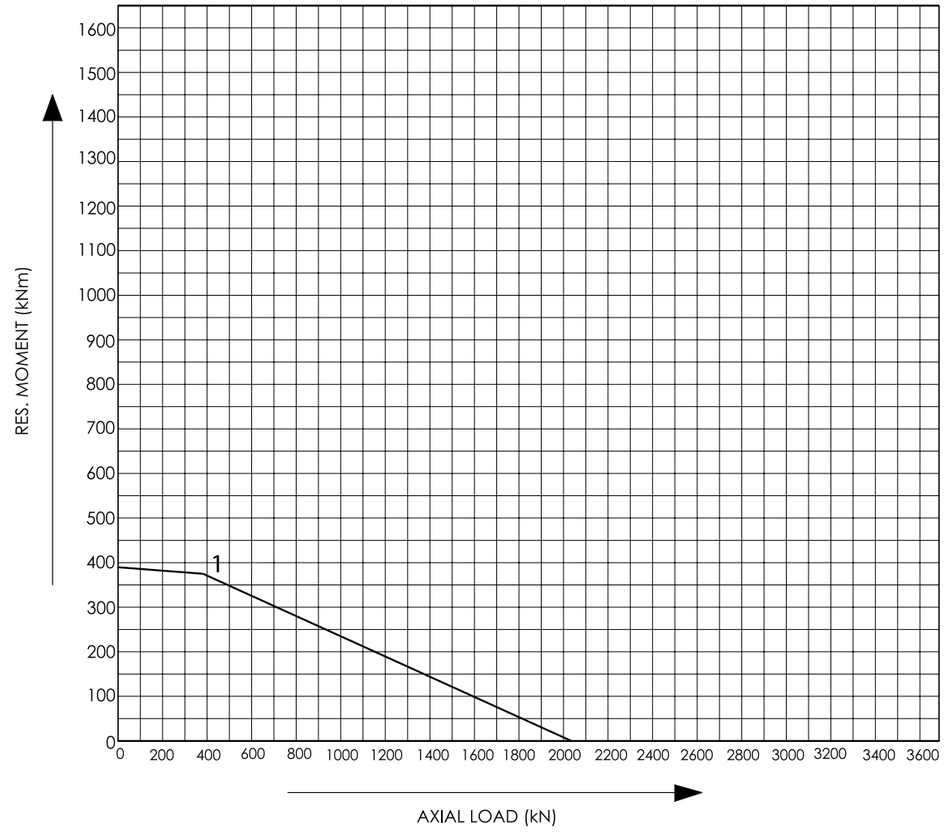

NOTAS DE REFERENCIA

Dimensiones en mm. Plano de referencia; sin escala.

Fuente: Tibet Makina, catálogo 2015, pág. 37; curva 1.

Distribución de agujeros no indicada.

Tibet Makina 0850R-12B-100 — Página del producto | MERYDOM

MERYDOM
Rodamiento de bolas de cuatro puntos y una hilera
0850R-12B-100
REFERENCE: Tibet Makina / FOUR_POINT_UNGEARED
REV 1 | NTS | mm | Sheet 1/1

MERYDOM.COM