RULMAN KESİTİ

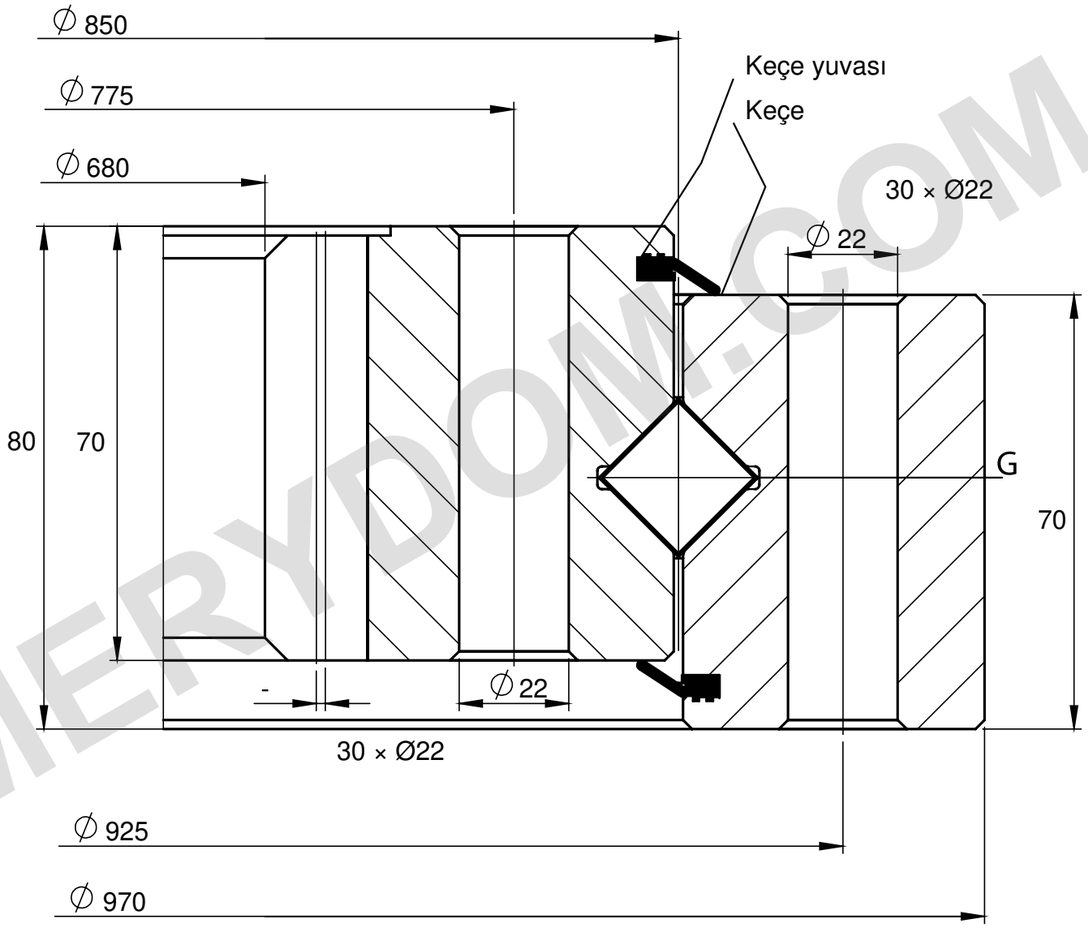

YÜK KAPASİTESİ

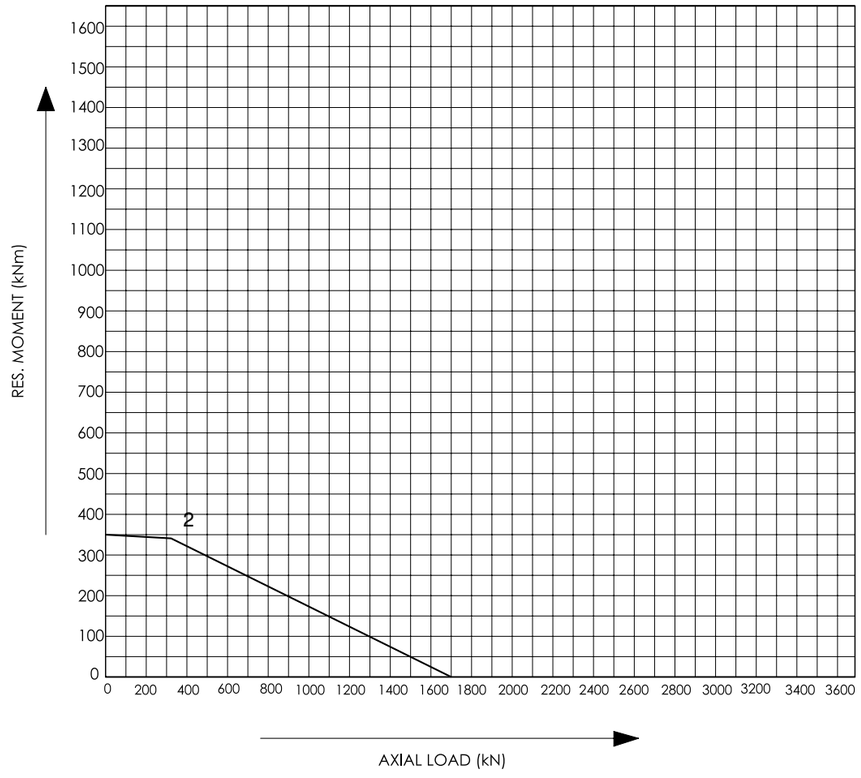

REFERANS NOTLARI

Ölçüler mm cinsindendir. Referans çizim; ölçekli değildir.

Kaynak: Tibet Makina, 2015 kataloğu, s. 47; eğri 2.

Delik dağılımı belirtilmemiştir. Toplam G 4. m = 10; z = 70.

Tibet Makina 0850I-12R-100 — Ürün sayfası | MERYDOM

MERYDOM
Tek sıralı makaralı döner yatak
0850I-12R-100
REFERENCE: Tibet Makina / SINGLE_ROW_ROLLER_INTERNAL
REV 1 | NTS | mm | Sheet 1/1

MERYDOM.COM