SEZIONE DEL CUSCINETTO

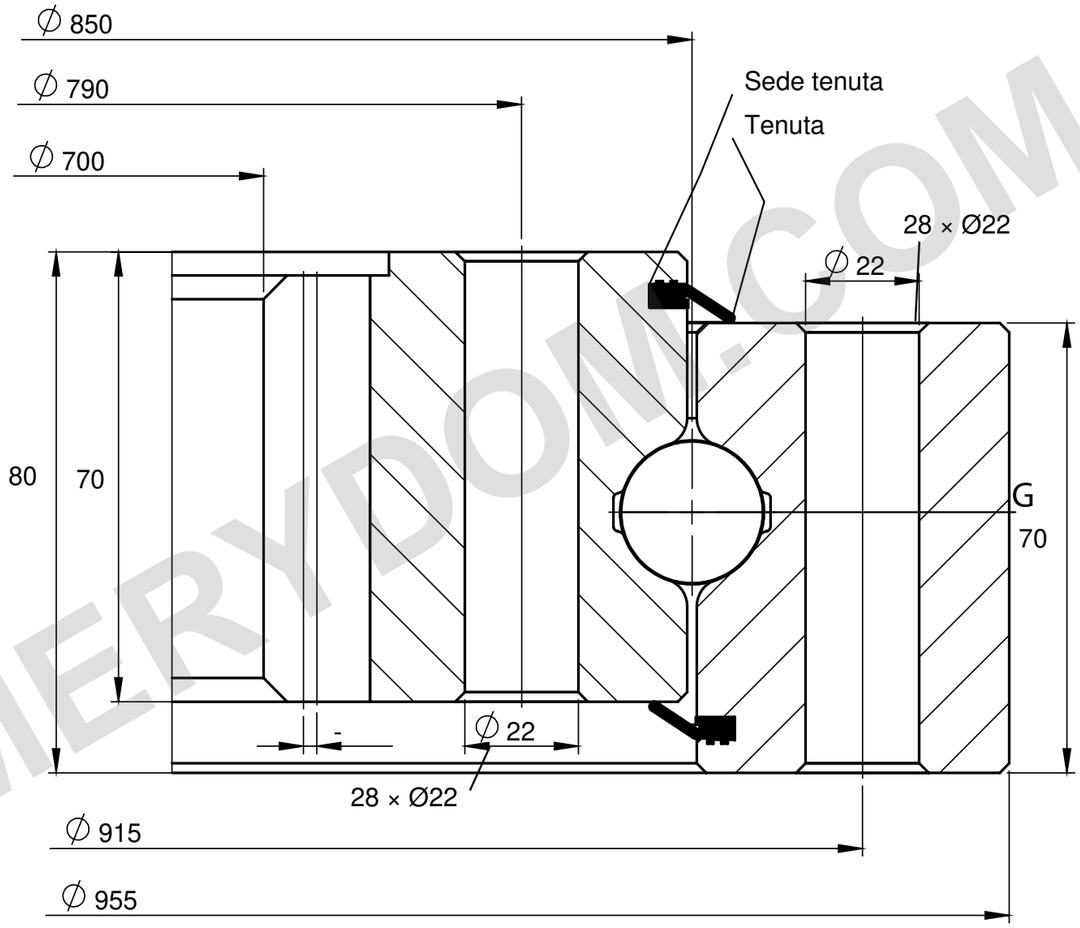

CAPACITÀ DI CARICO

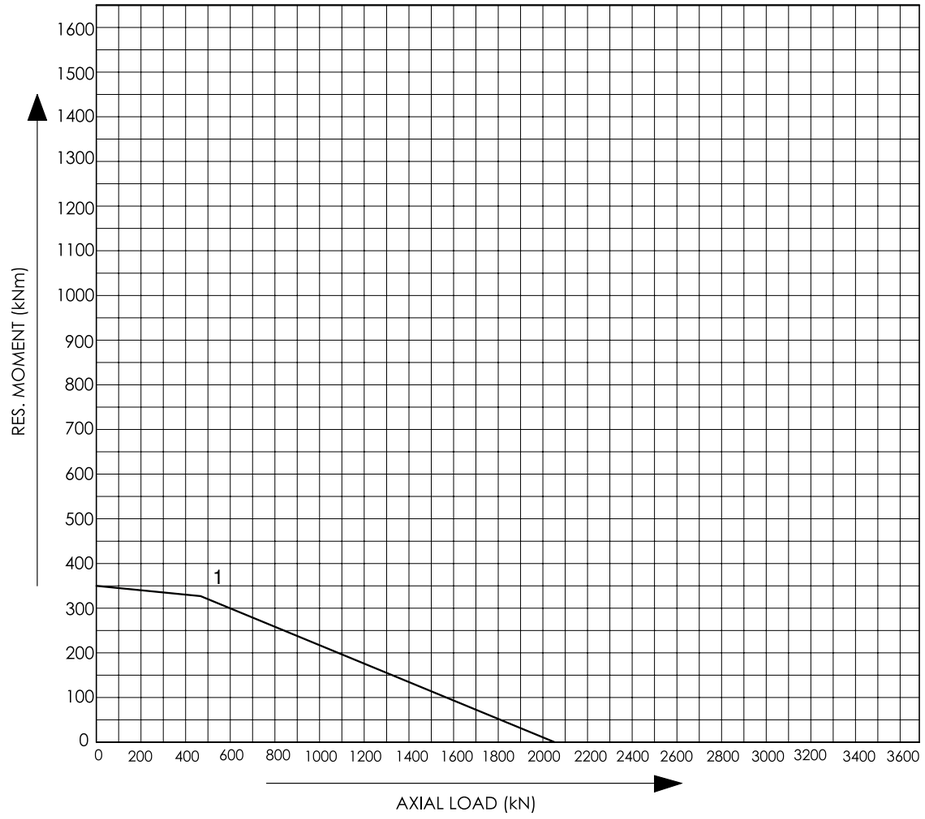

NOTE DI RIFERIMENTO

Dimensioni in mm. Disegno di riferimento; non in scala.

Fonte: Tibet Makina, catalogo 2015, pag. 39; curva 1.

Distribuzione fori non specificata. G totale 4. m = 10; z = 72.

Tibet Makina 0850I-12B-100 — Pagina prodotto | MERYDOM

MERYDOM
Cuscinetto a sfere a quattro punti a una corona
0850I-12B-100
REFERENCE: Tibet Makina / FOUR_POINT_INTERNAL
REV 1 | NTS | mm | Sheet 1/1

MERYDOM.COM