LAGERSCHNITT

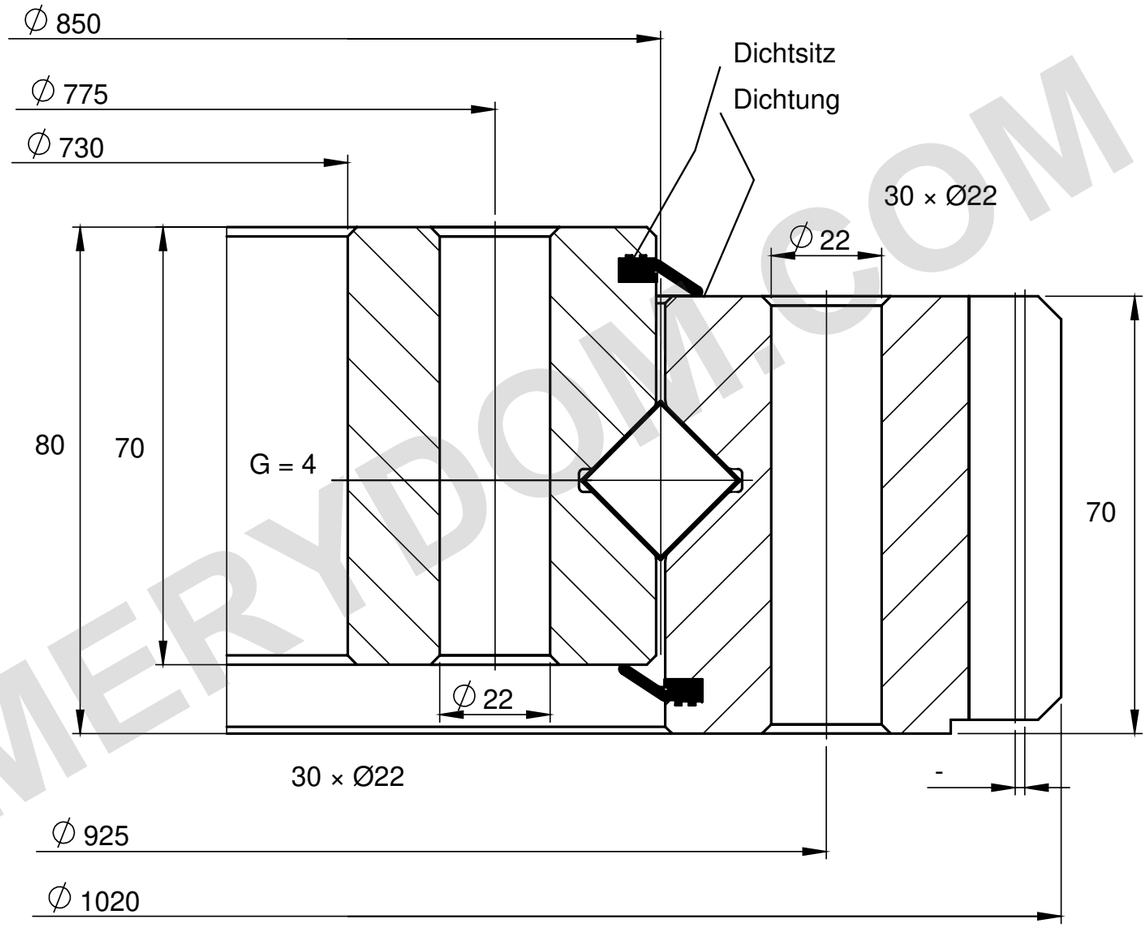

TRAGFÄHIGKEIT

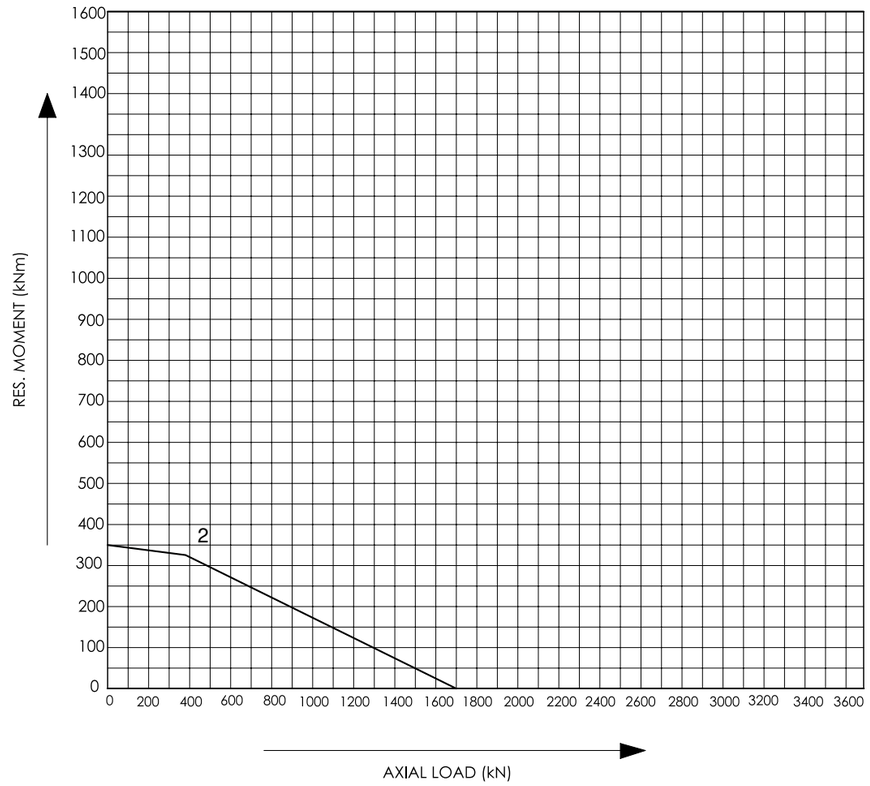

REFERENZHINWEISE

Abmessungen in mm. Referenzzeichnung; nicht maßstäblich.

Quelle: Tibet Makina, Katalog 2015, S. 46; Kurve 2.

Lochteilung nicht angegeben. m = 10; z = 100.

Tibet Makina 0850E-12R-100 — Produktseite | MERYDOM

MERYDOM
Einreihige Rollendrehverbindung
0850E-12R-100
REFERENCE: Tibet Makina / SINGLE_ROW_ROLLER_EXTERNAL
REV 1 | NTS | mm | Sheet 1/1

MERYDOM.COM