SEZIONE DEL CUSCINETTO

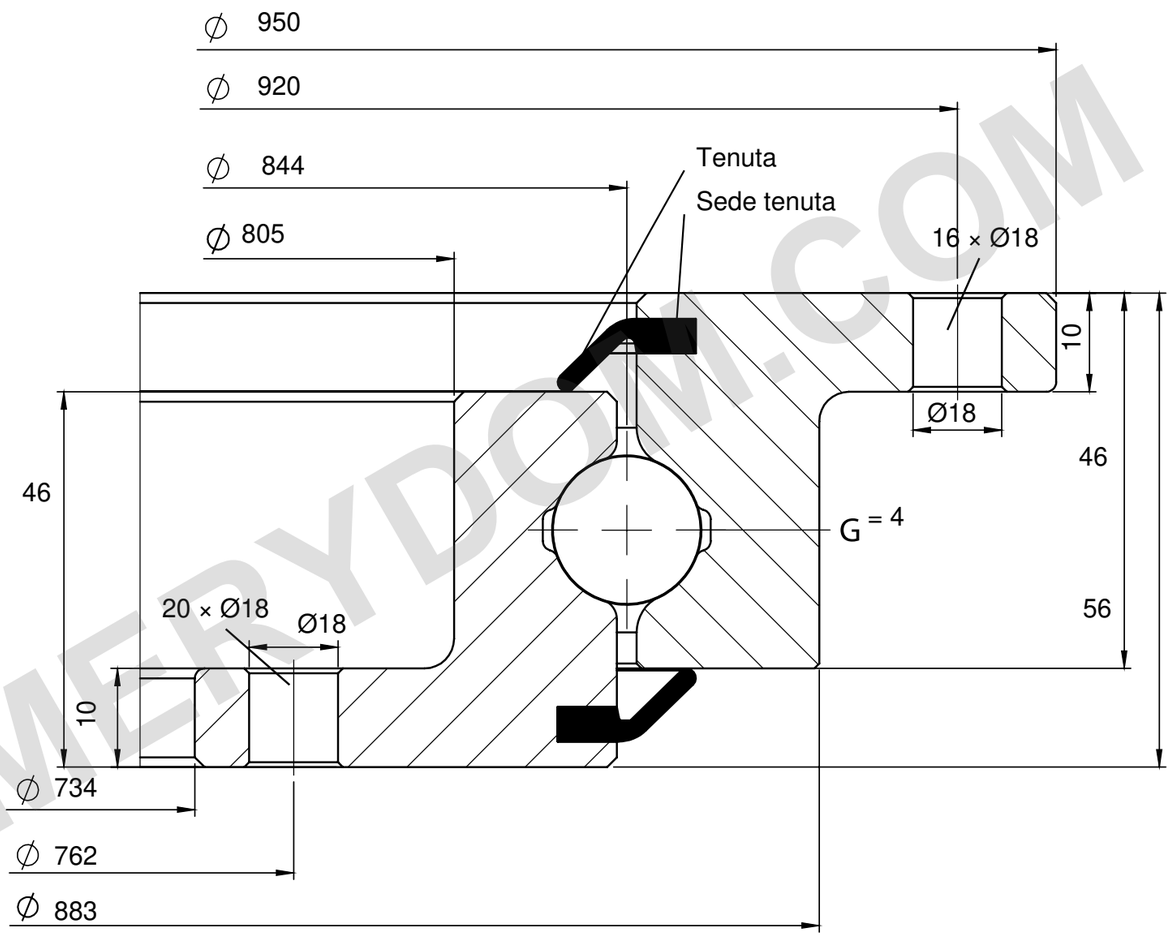

CAPACITÀ DI CARICO

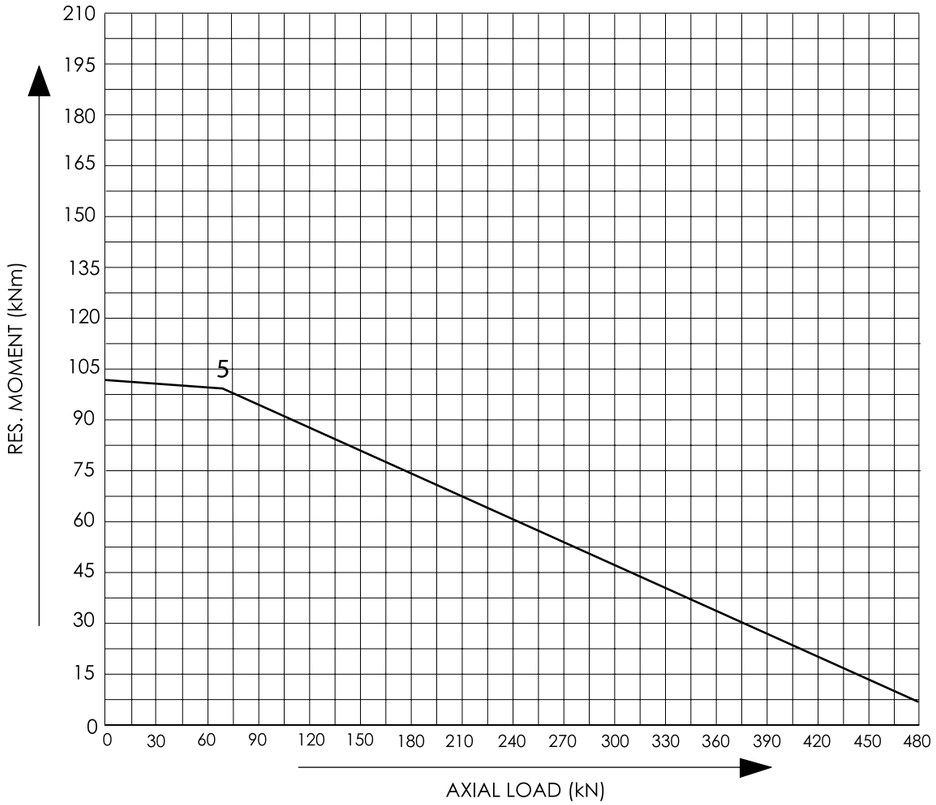

NOTE DI RIFERIMENTO

Dimensioni in mm. Disegno di riferimento; non in scala.

Fonte: Tibet Makina, catalogo 2015, pag. 33; curva 5.

Distribuzione fori non specificata.

Tibet Makina 0844R-12B-103 — Pagina prodotto | MERYDOM

MERYDOM
Cuscinetto a sfere a una corona con flange
0844R-12B-103
REFERENCE: Tibet Makina / L_UNGEARED
REV 1 | NTS | mm | Sheet 1/1

MERYDOM.COM