SECCIÓN DEL RODAMIENTO

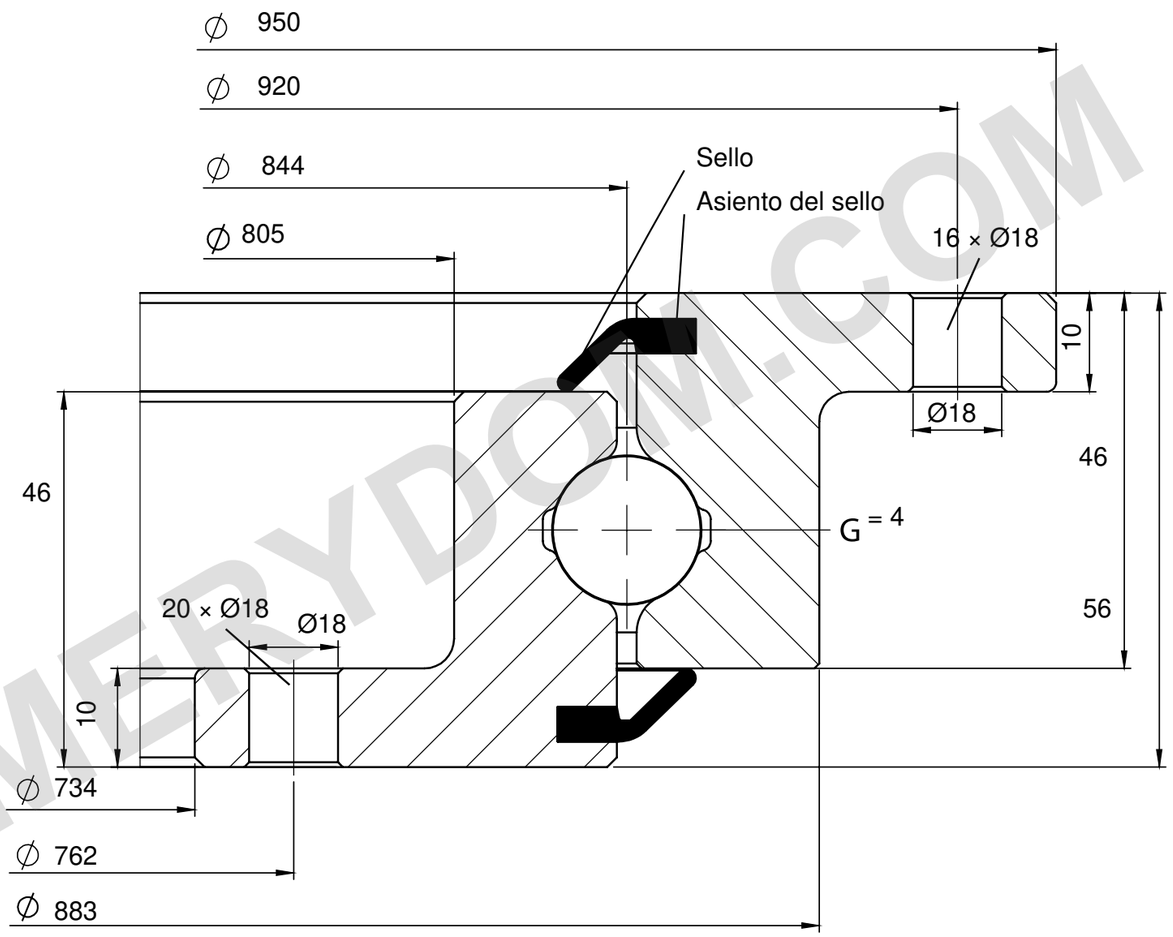

CAPACIDAD DE CARGA

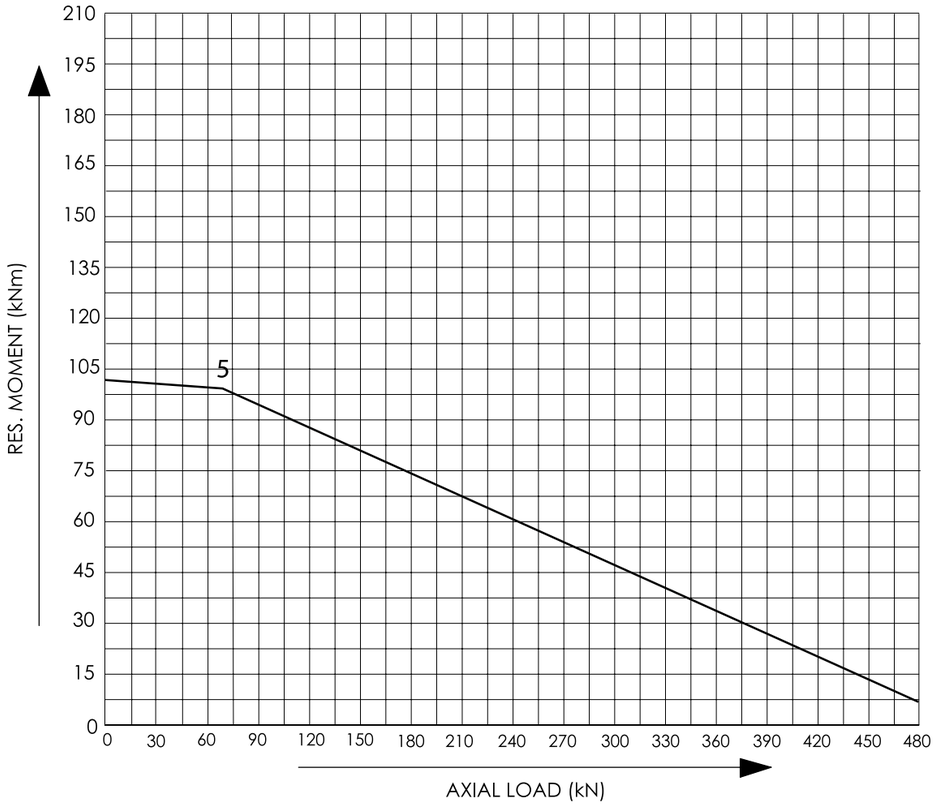

NOTAS DE REFERENCIA

Dimensiones en mm. Plano de referencia; sin escala.

Fuente: Tibet Makina, catálogo 2015, pág. 33; curva 5.

Distribución de agujeros no indicada.

Tibet Makina 0844R-12B-103 — Página del producto | MERYDOM

MERYDOM
Rodamiento de bolas de una hilera con bridas
0844R-12B-103
REFERENCE: Tibet Makina / L_UNGEARED
REV 1 | NTS | mm | Sheet 1/1

MERYDOM.COM