LAGERSCHNITT

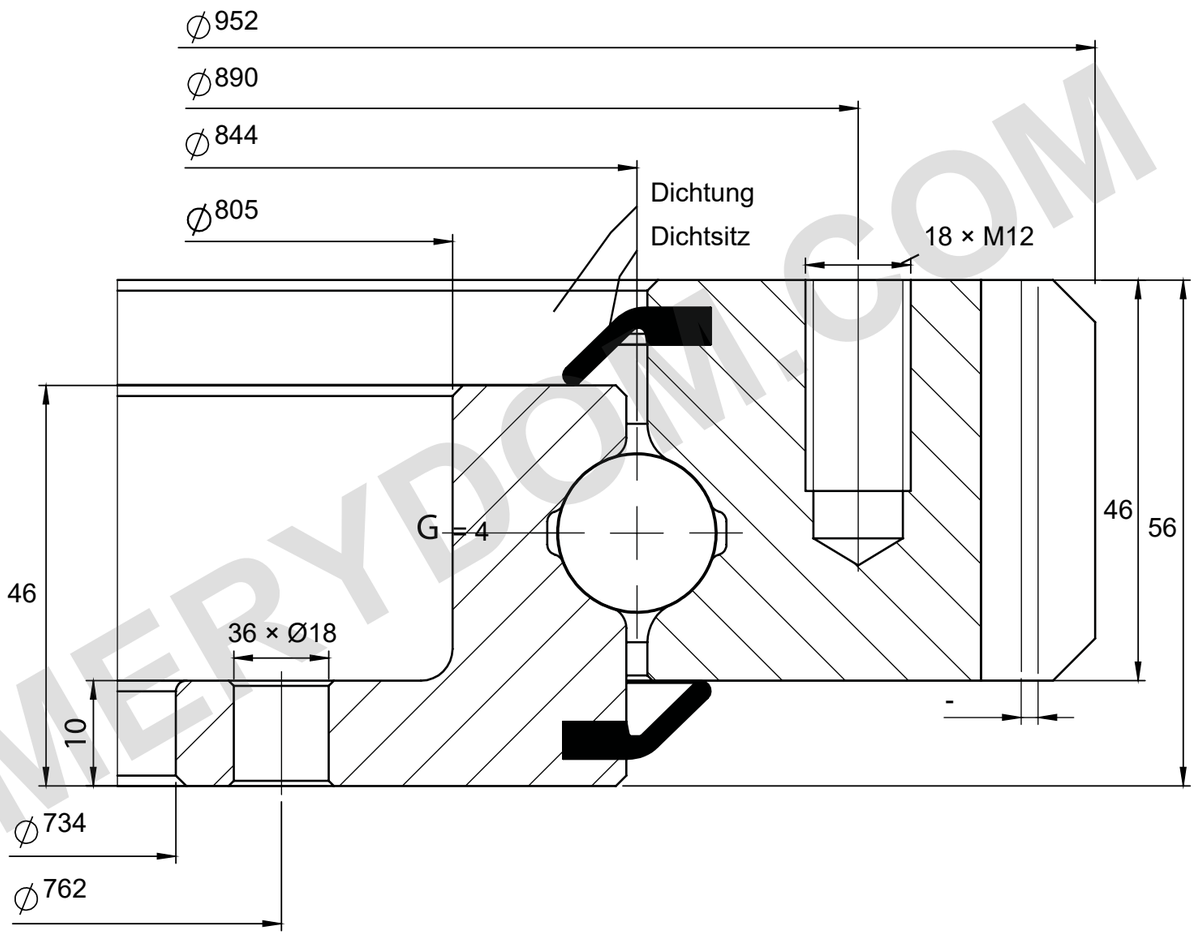

TRAGFÄHIGKEIT

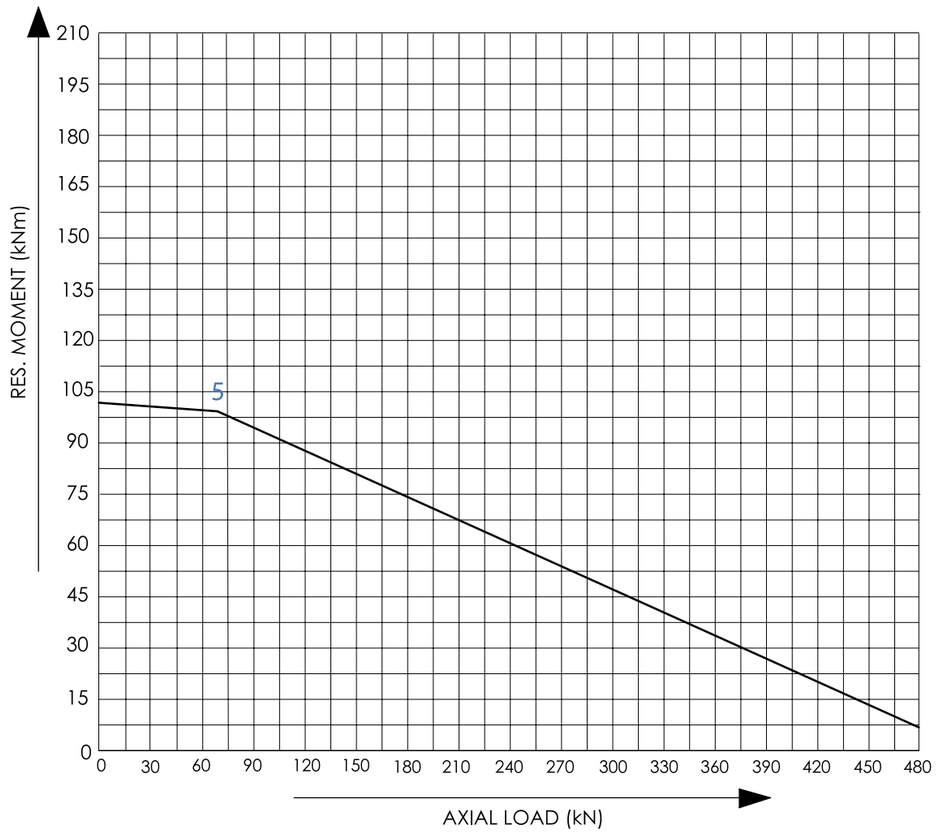

REFERENZHINWEISE

Abmessungen in mm. Referenzzeichnung; nicht maßstäblich.

Quelle: Tibet Makina, Katalog 2015, S. 34; Kurve 5.

Lochteilung unbekannt; Blindlochtiefe schematisch. G 4; m = 8; z = 117.

Tibet Makina 0844E-12B-103 — Produktseite | MERYDOM

MERYDOM
Einreihiges Kugellager mit Flansch
0844E-12B-103
REFERENCE: Tibet Makina / L_EXTERNAL
REV 1 | NTS | mm | Sheet 1/1

MERYDOM.COM