LAGERSCHNITT

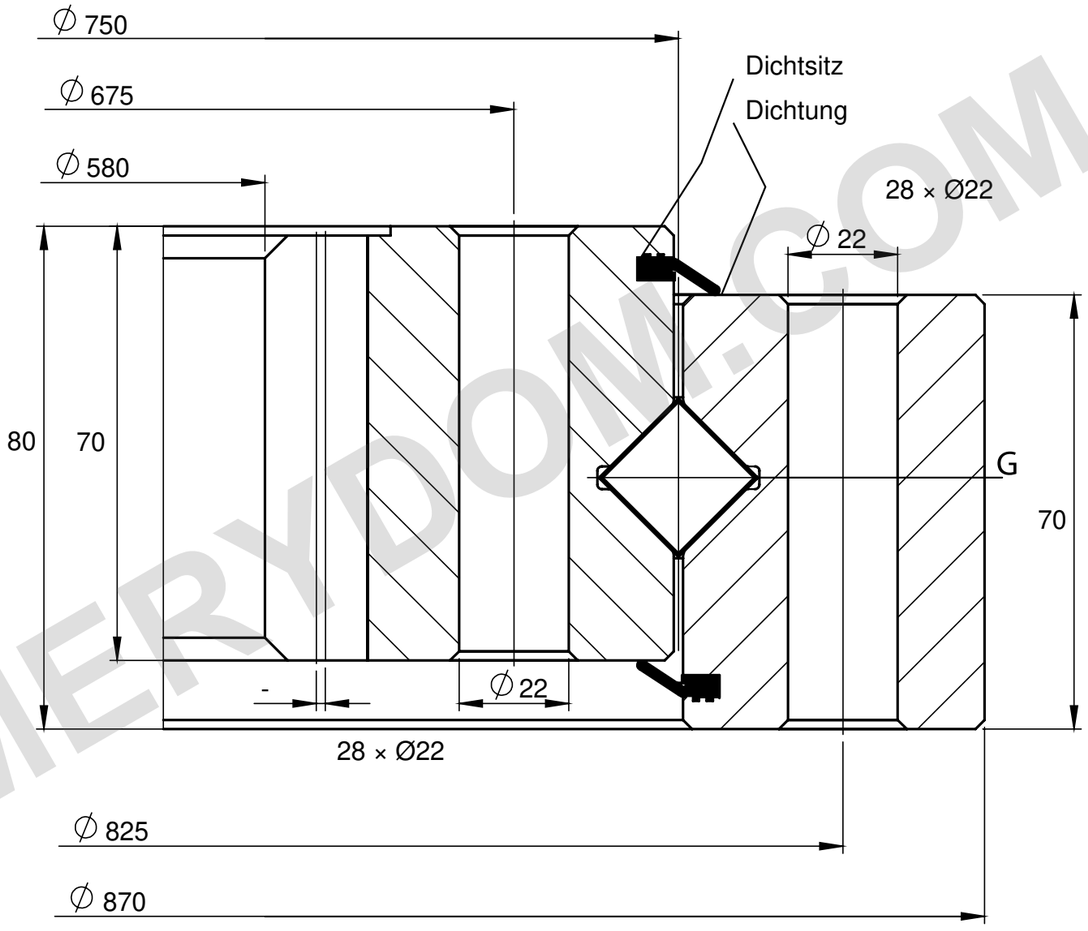

TRAGFÄHIGKEIT

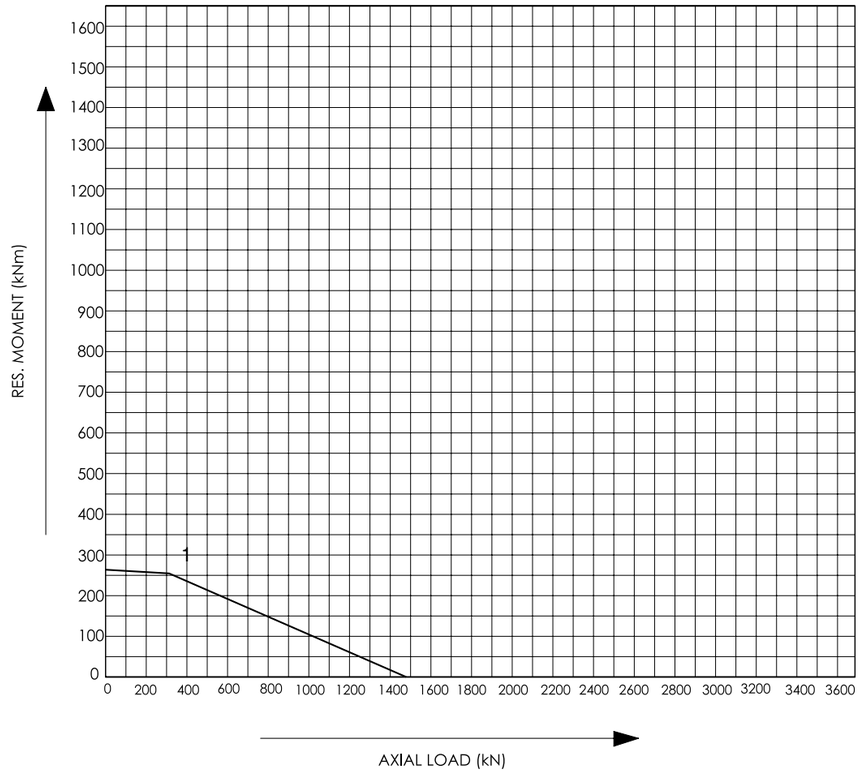

MERYDOM.COM

REFERENZHINWEISE

Abmessungen in mm. Referenzzeichnung; nicht maßstäblich.

Quelle: Tibet Makina, Katalog 2015, S. 47; Kurve 1.

Lochteilung nicht angegeben. G gesamt 4. m = 10; z = 60.

Tibet Makina 0750I-12R-100 — Produktseite | MERYDOM

MERYDOM
Einreihige Rollendrehverbindung
0750I-12R-100
REFERENCE: Tibet Makina / SINGLE_ROW_ROLLER_INTERNAL
REV 1 | NTS | mm | Sheet 1/1