SECCIÓN DEL RODAMIENTO

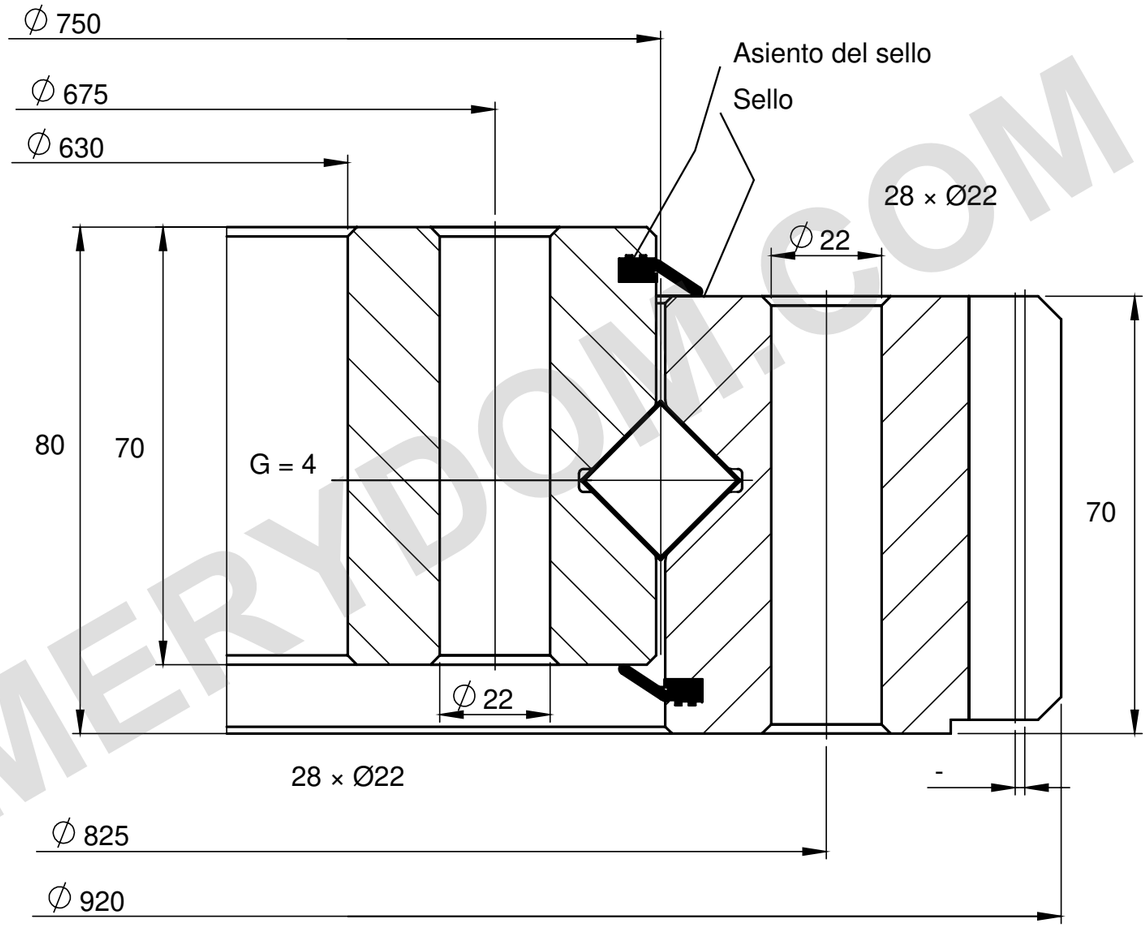

CAPACIDAD DE CARGA

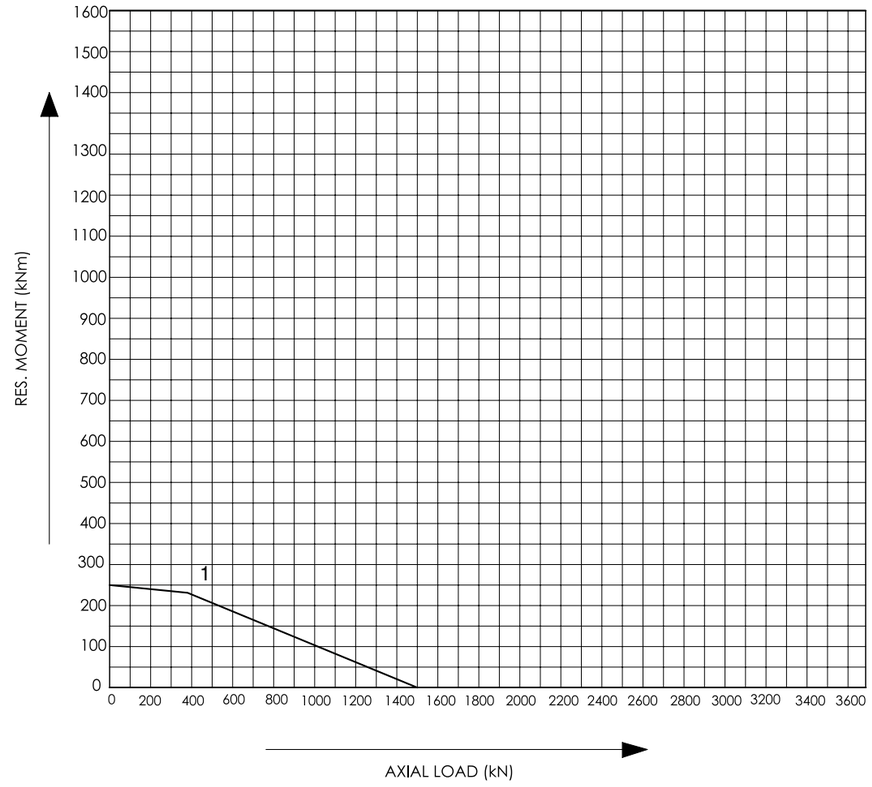

NOTAS DE REFERENCIA

Dimensiones en mm. Plano de referencia; sin escala.

Fuente: Tibet Makina, catálogo 2015, pág. 46; curva 1.

Distribución de agujeros no indicada. m = 10; z = 90.

Tibet Makina 0750E-12R-100 — Página del producto | MERYDOM

MERYDOM
Rodamiento de rodillos de una hilera
0750E-12R-100
REFERENCE: Tibet Makina / SINGLE_ROW_ROLLER_EXTERNAL
REV 1 | NTS | mm | Sheet 1/1

MERYDOM.COM