RULMAN KESİTİ

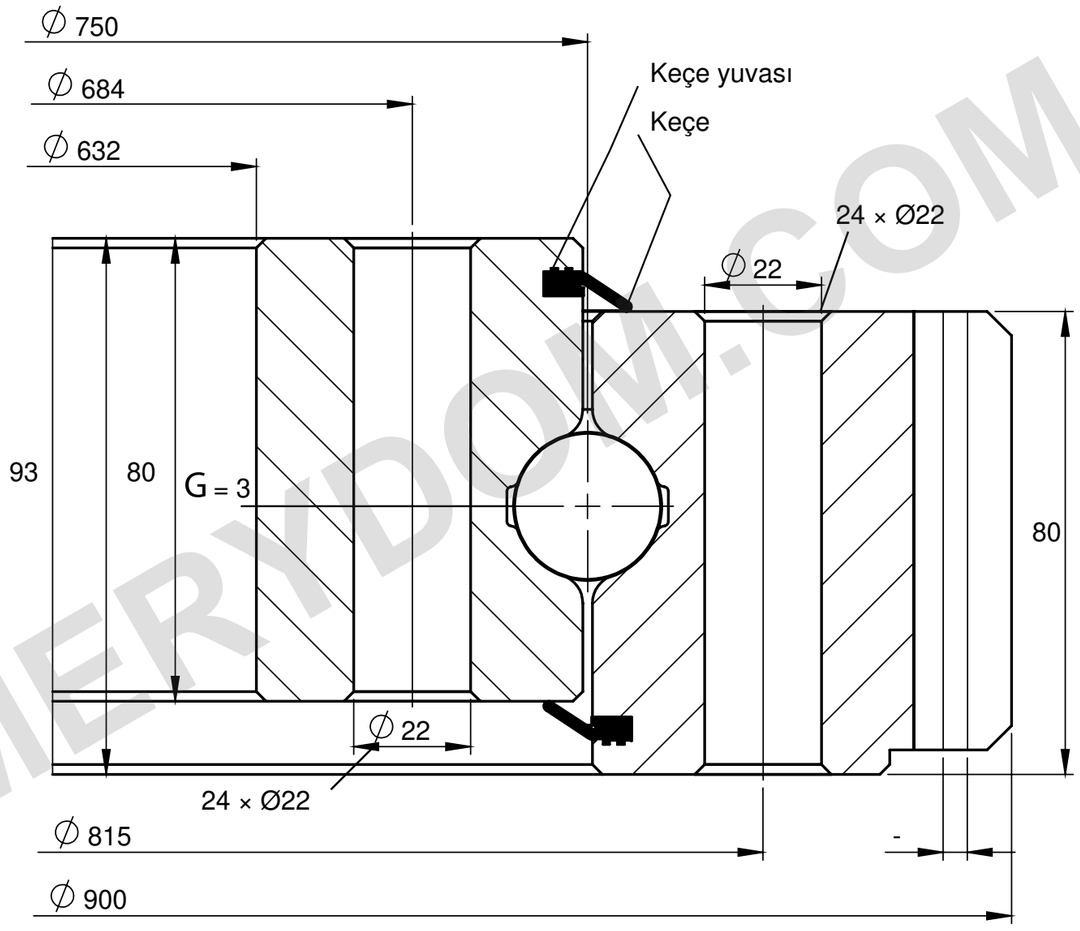

YÜK KAPASİTESİ

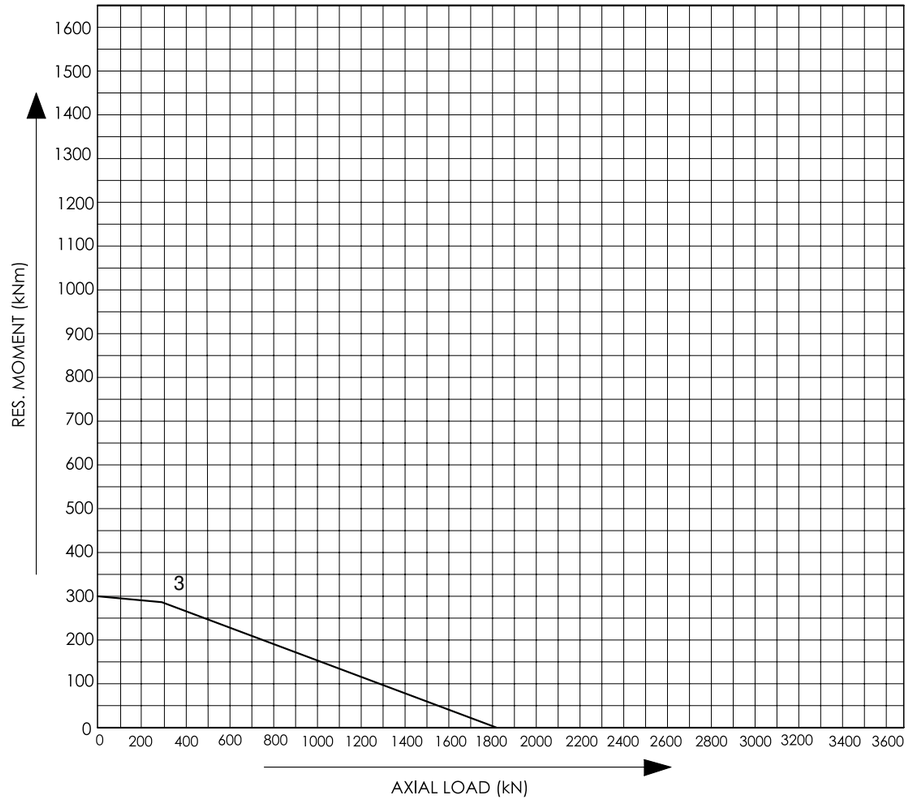

REFERANS NOTLARI

Ölçüler mm cinsindendir. Referans çizim; ölçekli değildir.

Kaynak: Tibet Makina, 2015 kataloğu, s. 38; eğri 3.

Delik dağılımı belirtilmemiştir. m = 10; z = 88.

Tibet Makina 0750E-01B-100 — Ürün sayfası | MERYDOM

MERYDOM
Tek sıralı dört nokta temaslı bilyalı rulman
0750E-01B-100
REFERENCE: Tibet Makina / FOUR_POINT_EXTERNAL
REV 1 | NTS | mm | Sheet 1/1

MERYDOM.COM