РАЗРЕЗ ПОДШИПНИКА

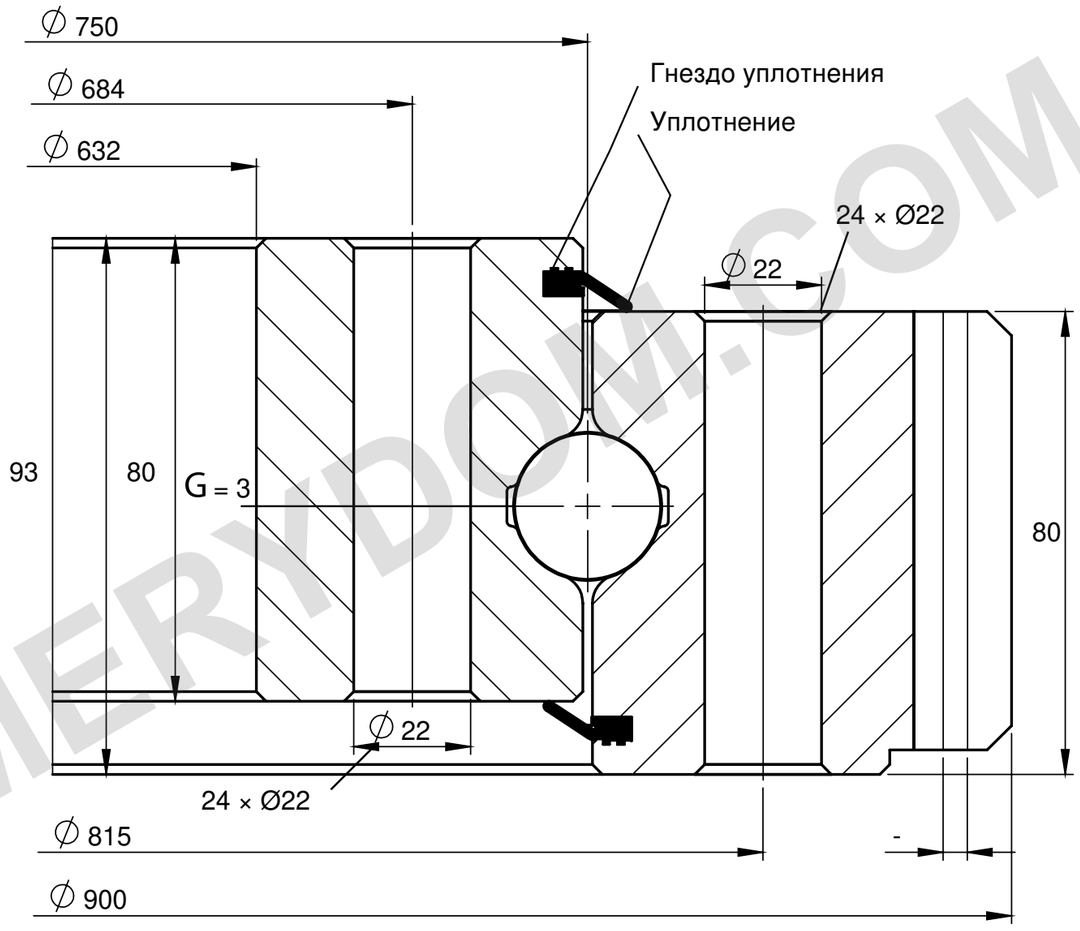

НЕСУЩАЯ СПОСОБНОСТЬ

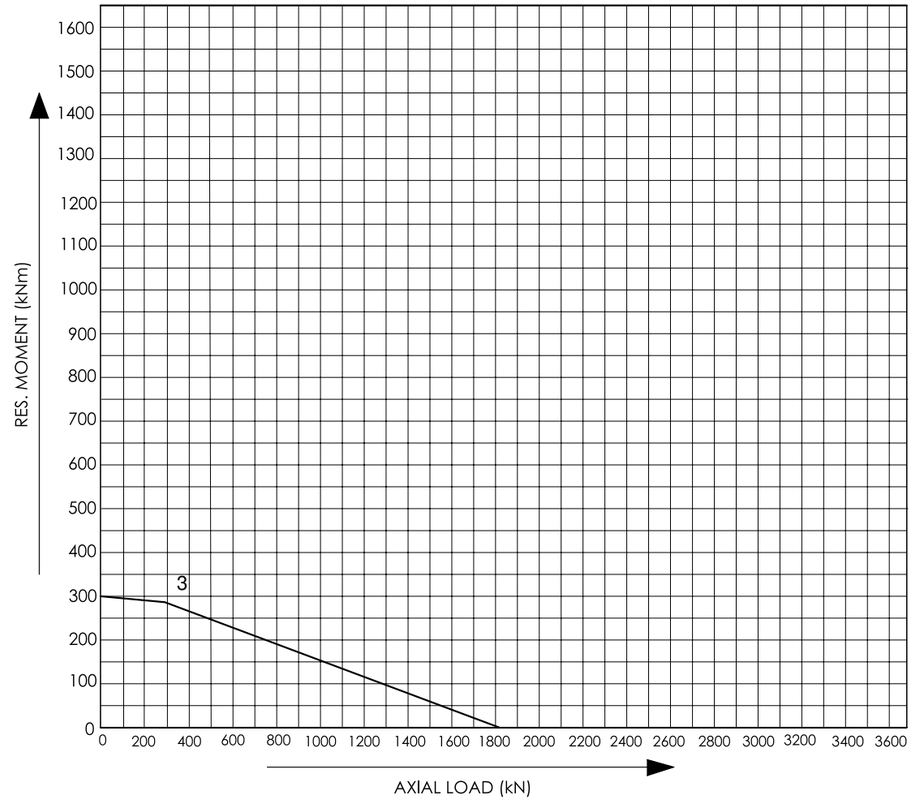

ПРИМЕЧАНИЯ

Размеры в мм. Справочный чертёж; не в масштабе.

Источник: Tibet Makina, каталог 2015, с. 38; кривая 3.

Шаг отверстий не указан. m = 10; z = 88.

Tibet Makina 0750E-01B-100 — Страница изделия | MERYDOM

MERYDOM
Однорядная шариковая опора четырёхточечного контакта
0750E-01B-100
REFERENCE: Tibet Makina / FOUR_POINT_EXTERNAL
REV 1 | NTS | mm | Sheet 1/1

MERYDOM.COM