LAGERSCHNITT

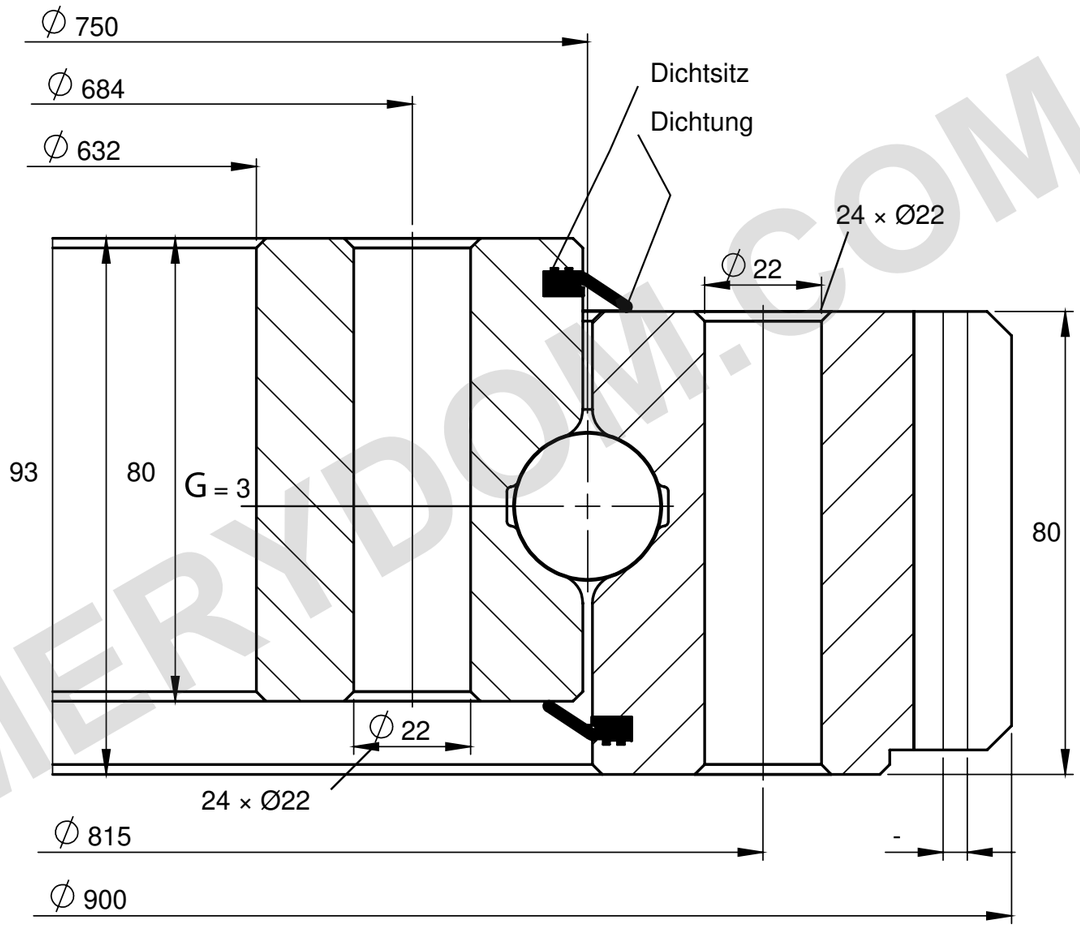

TRAGFÄHIGKEIT

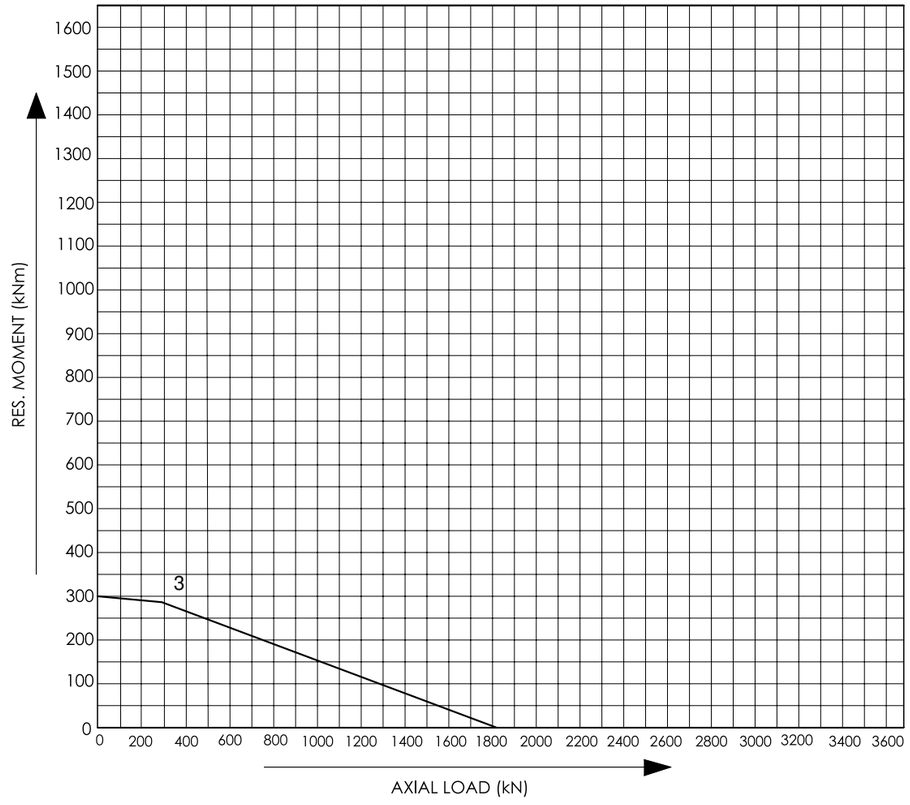

REFERENZHINWEISE

Abmessungen in mm. Referenzzeichnung; nicht maßstäblich.

Quelle: Tibet Makina, Katalog 2015, S. 38; Kurve 3.

Lochteilung nicht angegeben. m = 10; z = 88.

Tibet Makina 0750E-01B-100 — Produktseite | MERYDOM

MERYDOM
Einreihiges Vierpunkt-Kugellager
0750E-01B-100
REFERENCE: Tibet Makina / FOUR_POINT_EXTERNAL
REV 1 | NTS | mm | Sheet 1/1

MERYDOM.COM