РАЗРЕЗ ПОДШИПНИКА

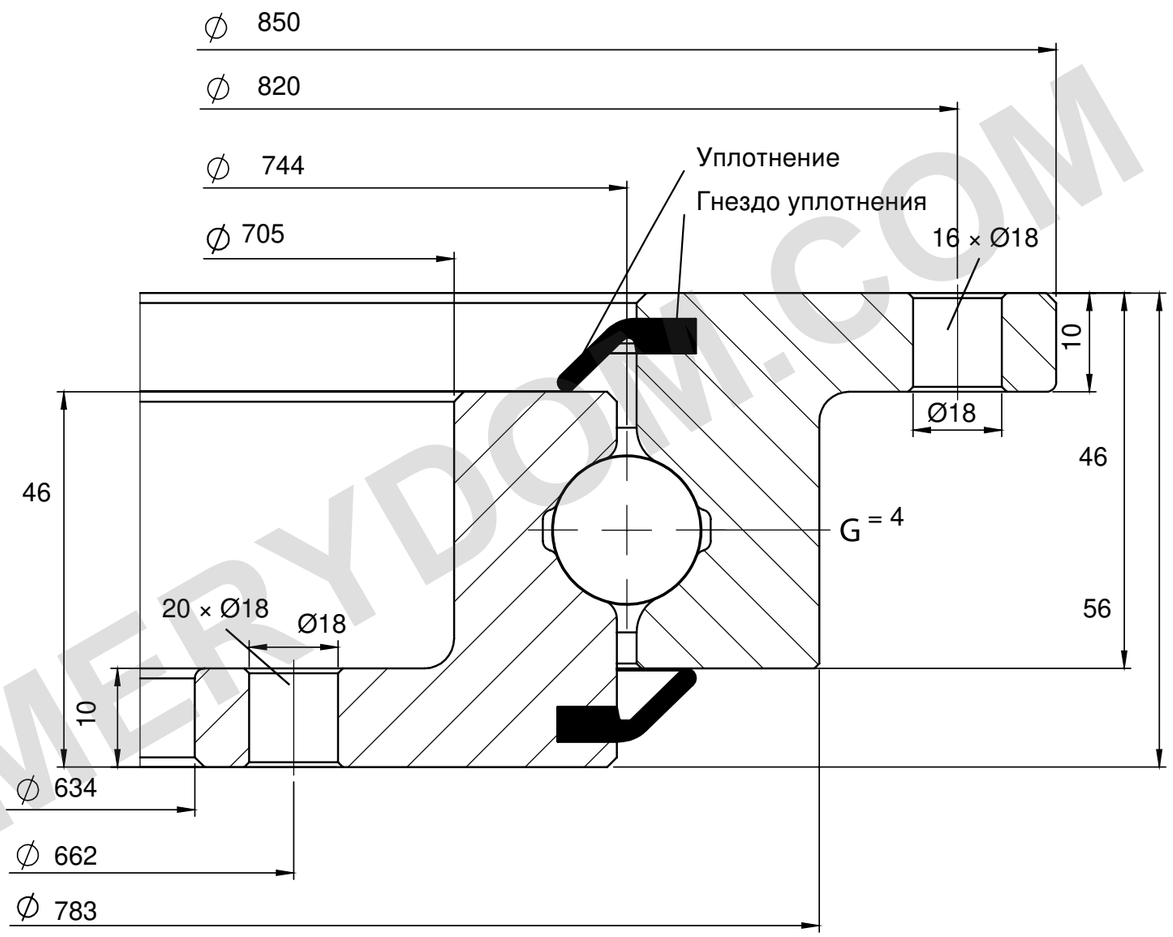

НЕСУЩАЯ СПОСОБНОСТЬ

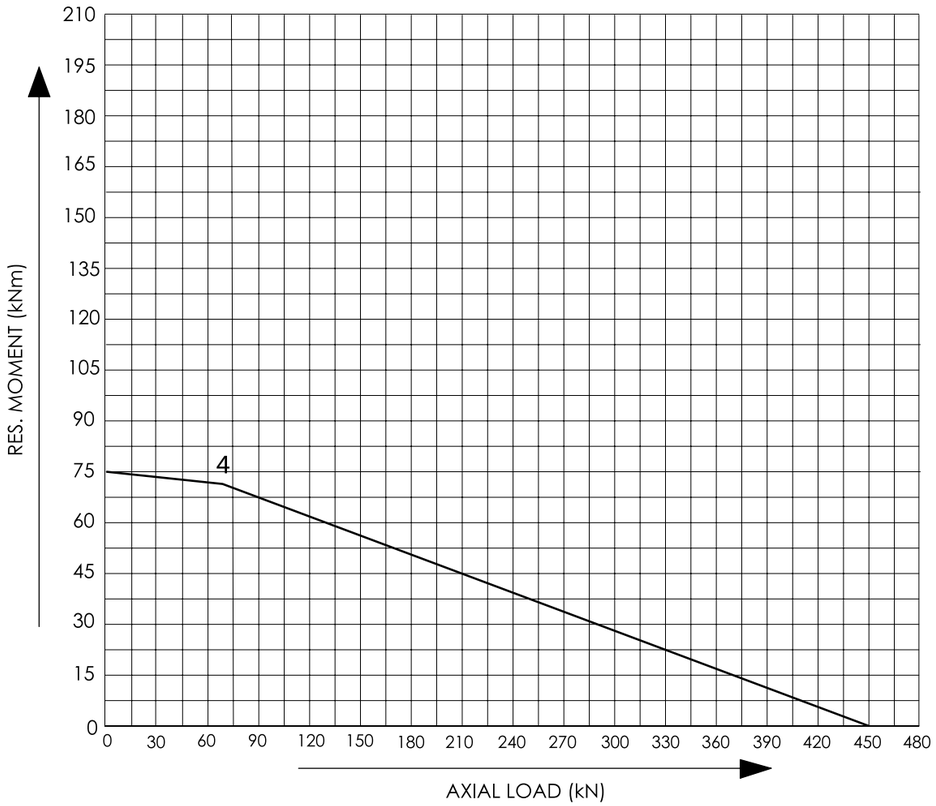

ПРИМЕЧАНИЯ

Размеры в мм. Справочный чертёж; не в масштабе.

Источник: Tibet Makina, каталог 2015, с. 33; кривая 4.

Шаг отверстий не указан.

Tibet Makina 0744R-12B-101 — Страница изделия | MERYDOM

MERYDOM
Однорядная шариковая опора с фланцами
0744R-12B-101
REFERENCE: Tibet Makina / L_UNGEARED
REV 1 | NTS | mm | Sheet 1/1

MERYDOM.COM