РАЗРЕЗ ПОДШИПНИКА

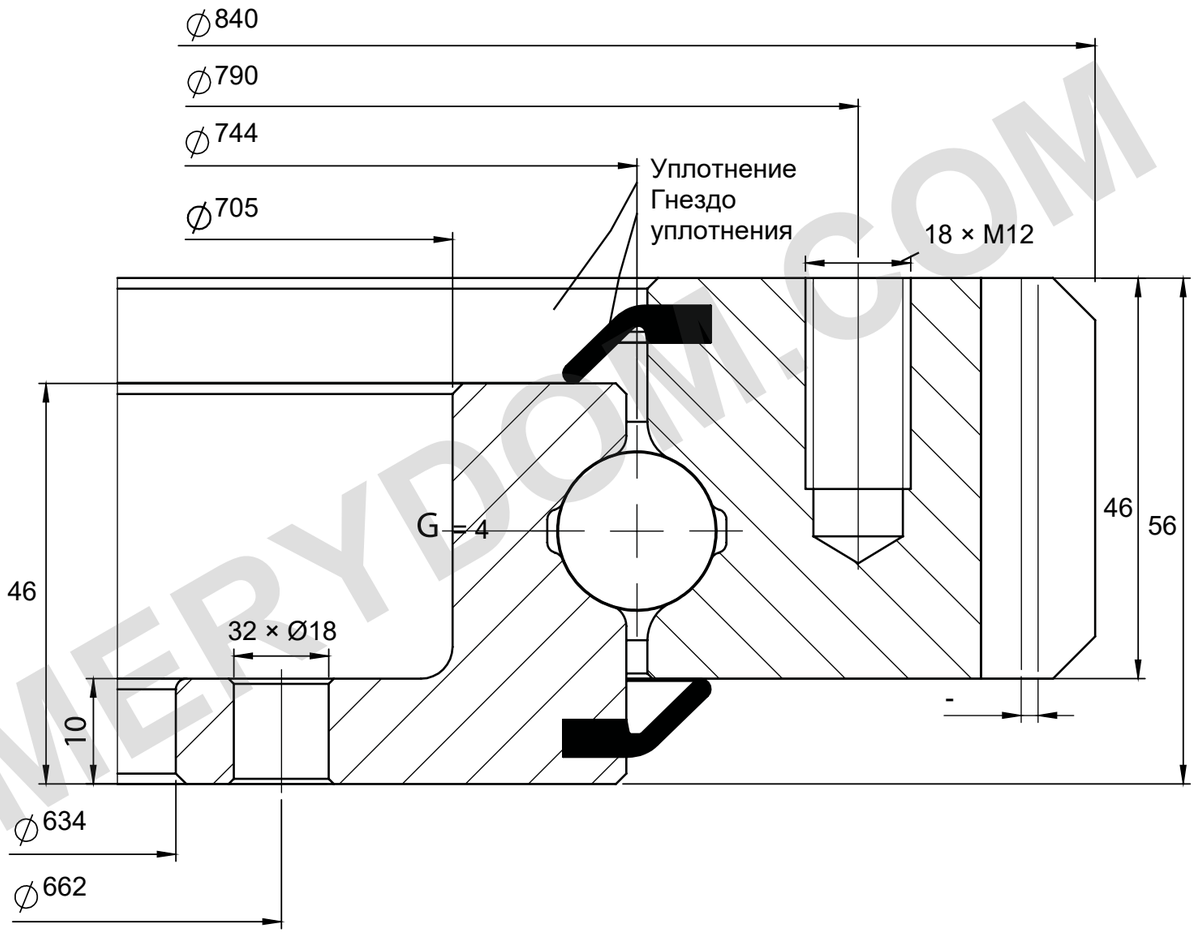

НЕСУЩАЯ СПОСОБНОСТЬ

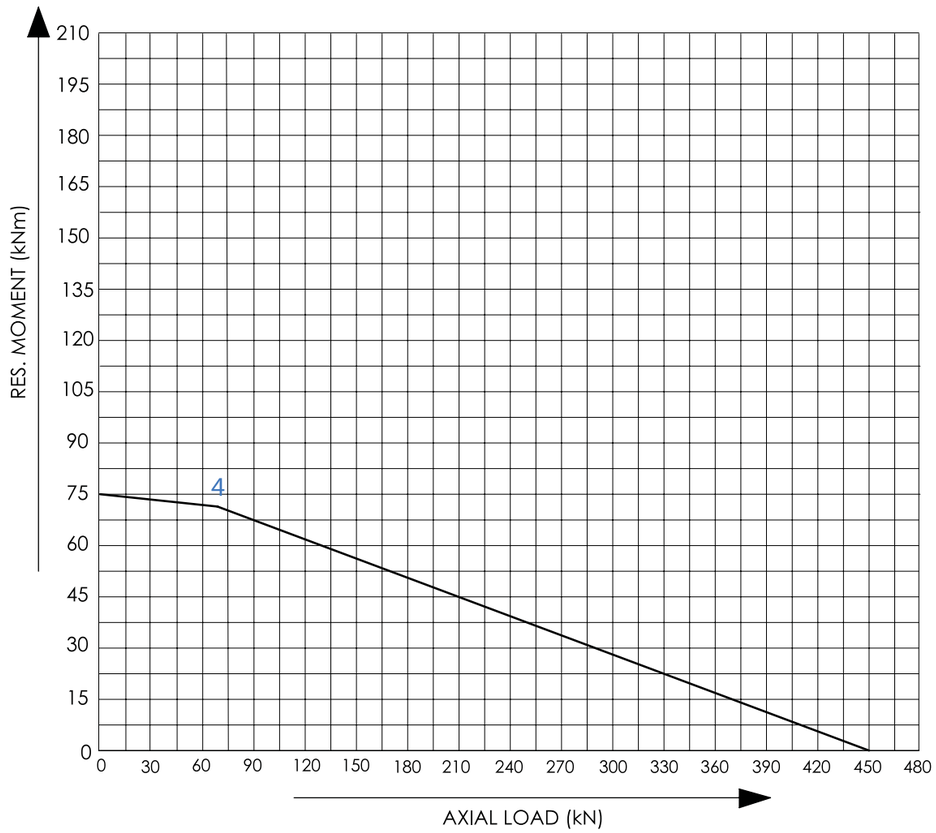

ПРИМЕЧАНИЯ

Размеры в мм. Справочный чертёж; не в масштабе.

Источник: Tibet Makina, каталог 2015, с. 34; кривая 4.

Шаг отверстий неизвестен; глубина глухого отверстия условная. G 4; m = 6; z = 138.

Tibet Makina 0744E-12B-103 — Страница изделия | MERYDOM

MERYDOM
Однорядная шариковая опора с фланцами
0744E-12B-103
REFERENCE: Tibet Makina / L_EXTERNAL
REV 1 | NTS | mm | Sheet 1/1

MERYDOM.COM