## SEZIONE DEL CUSCINETTO

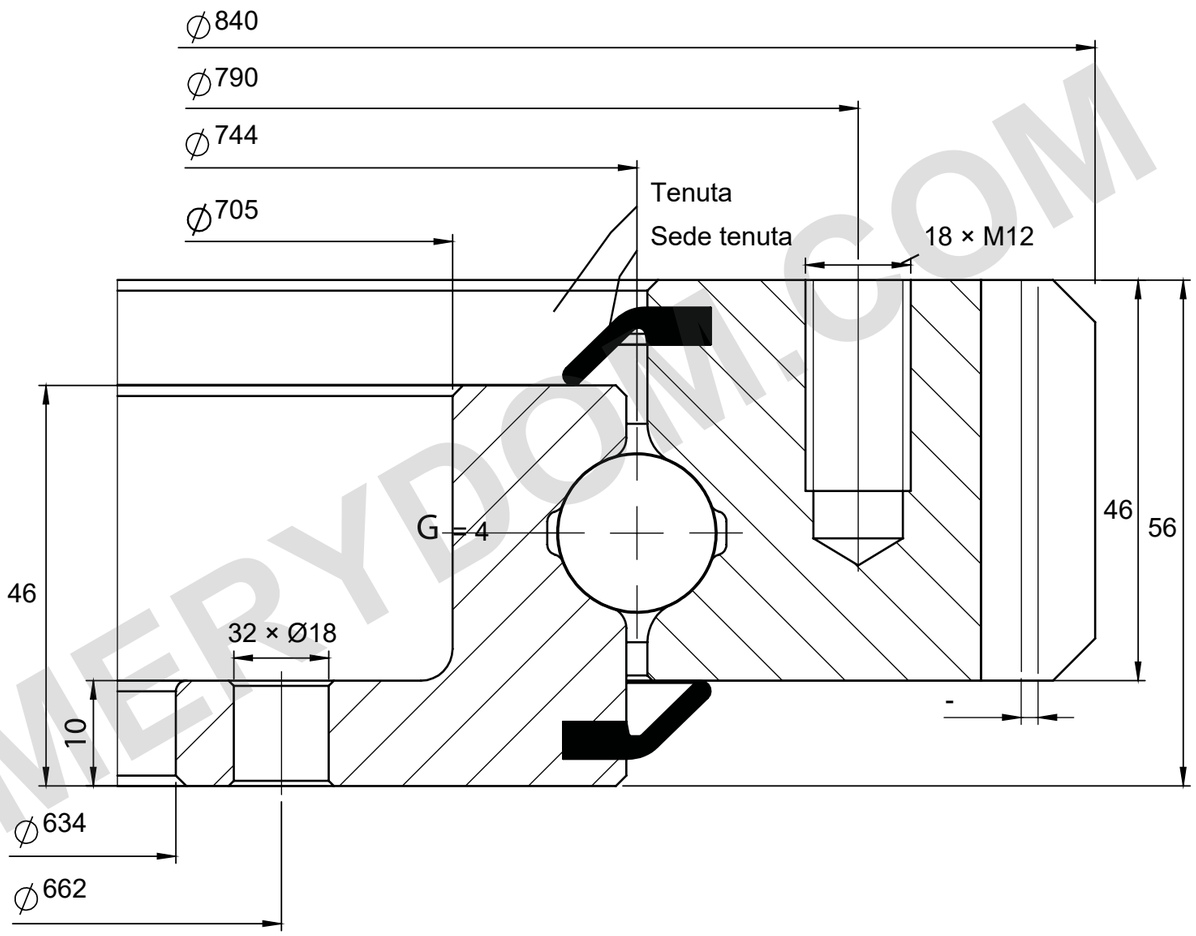


## CAPACITÀ DI CARICO

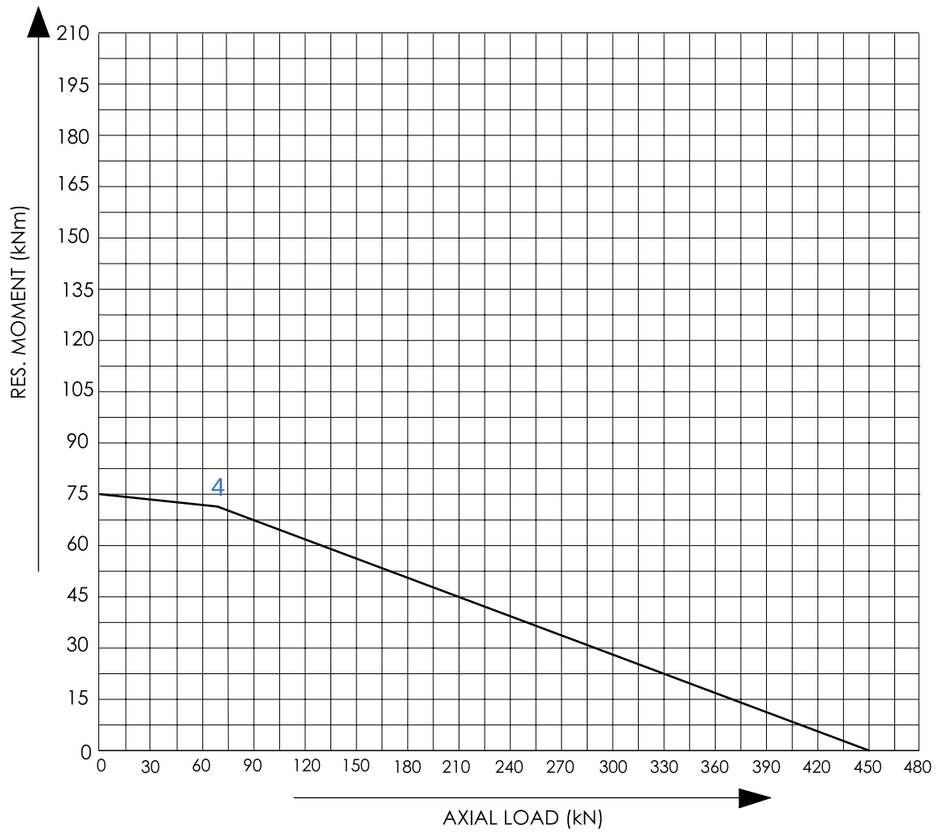


### NOTE DI RIFERIMENTO

Dimensioni in mm. Disegno di riferimento; non in scala.

Fonte: Tibet Makina, catalogo 2015, pag. 34; curva 4.

Distribuzione fori ignota; profondità cieca indicativa. G 4; m = 6; z = 138.

Tibet Makina 0744E-12B-103 — Pagina prodotto | MERYDOM

| |
|---|
| **MERYDOM** |
| Cuscinetto a sfere a una corona con flange |
| **0744E-12B-103** |
| REFERENCE: Tibet Makina / L_EXTERNAL |
| REV 1 \| NTS \| mm \| Sheet 1/1 |

MERYDOM.COM