## РАЗРЕЗ ПОДШИПНИКА

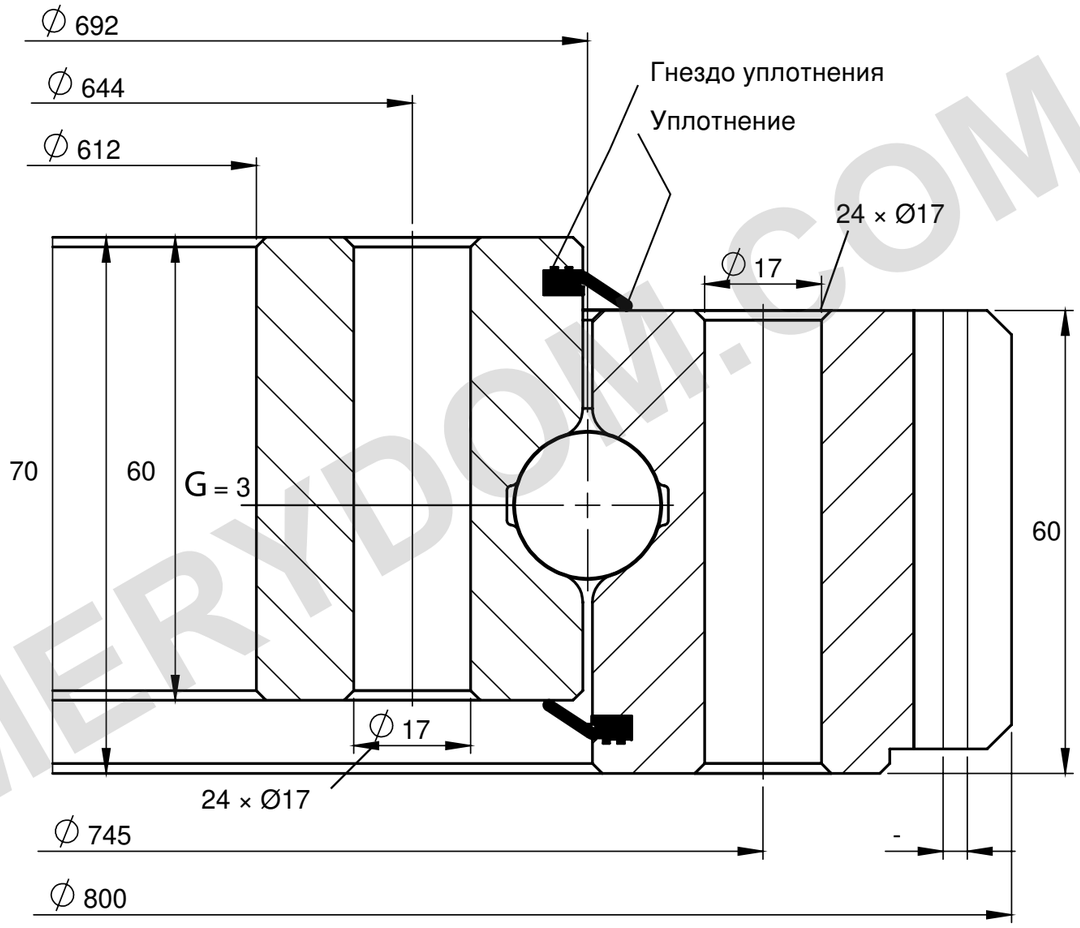


## НЕСУЩАЯ СПОСОБНОСТЬ

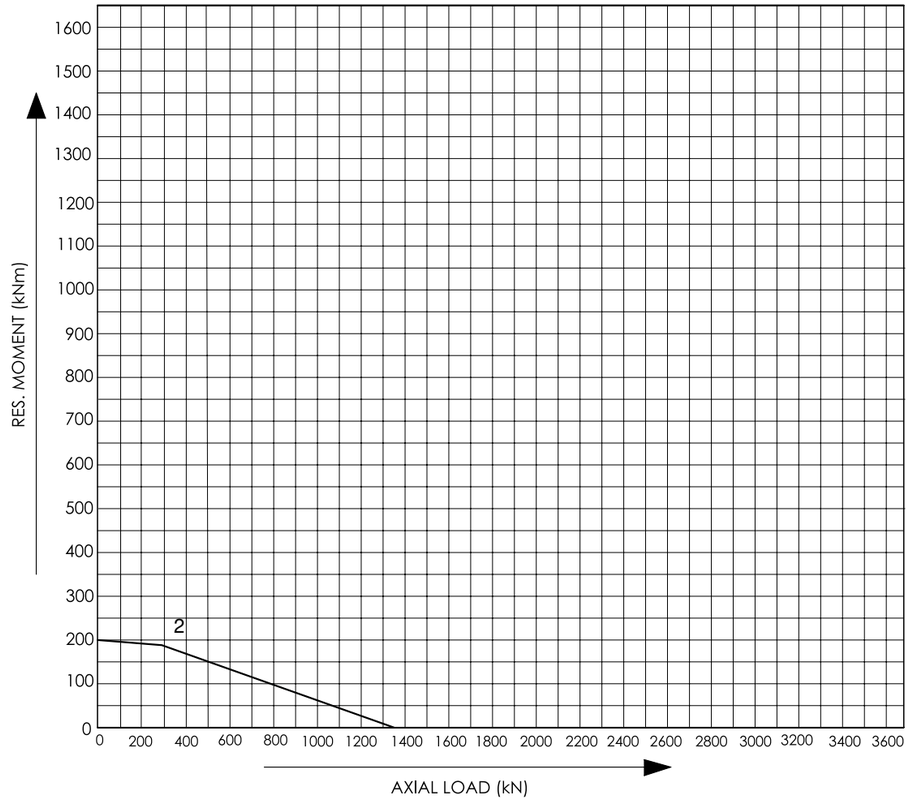


### ПРИМЕЧАНИЯ

Размеры в мм. Справочный чертёж; не в масштабе.

Источник: Tibet Makina, каталог 2015, с. 38; кривая 2.

Шаг отверстий не указан. m = 5; z = 158.

Tibet Makina 0692E-01B-100 — Страница изделия | MERYDOM

| |
|---|
| **MERYDOM** |
| Однорядная шариковая опора четырёхточечного контакта |
| **0692E-01B-100** |
| REFERENCE: Tibet Makina / FOUR_POINT_EXTERNAL |
| REV 1 \| NTS \| mm \| Sheet 1/1 |

MERYDOM.COM