SEÇÃO DO ROLAMENTO

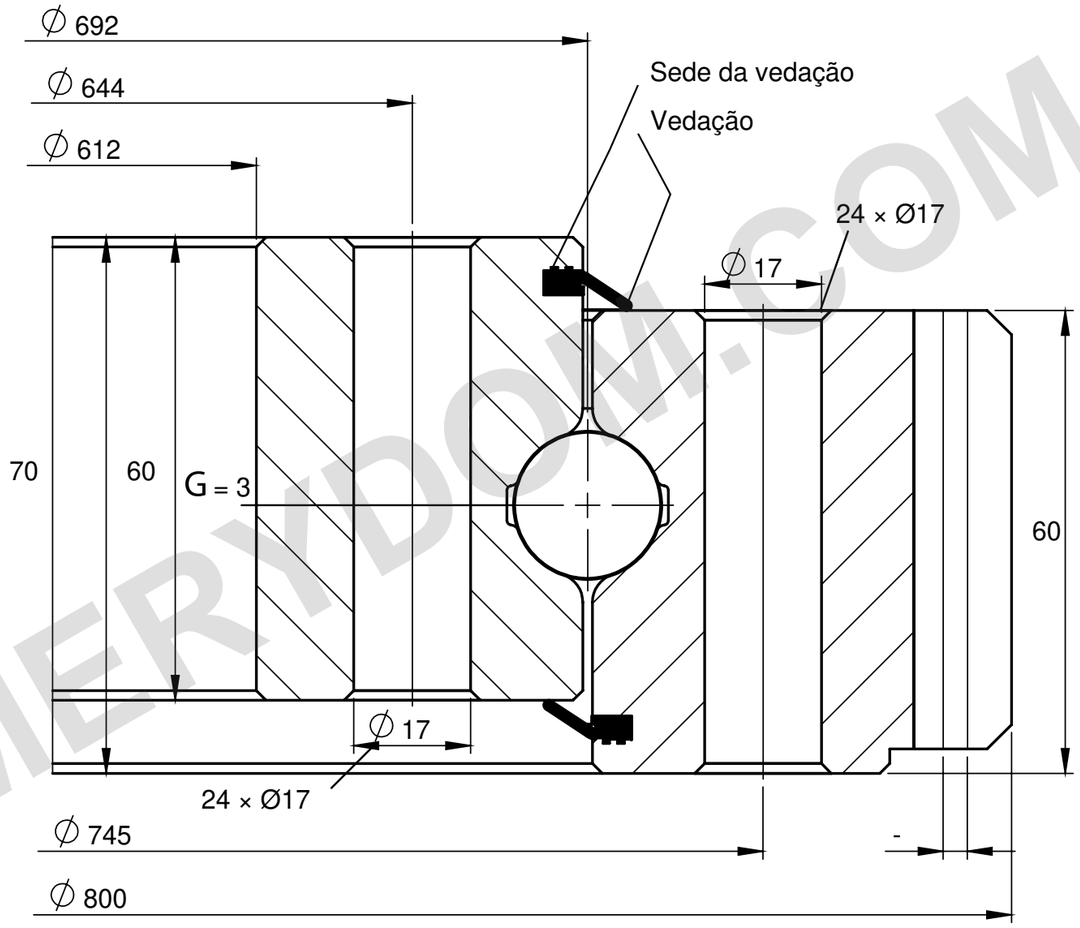

CAPACIDADE DE CARGA

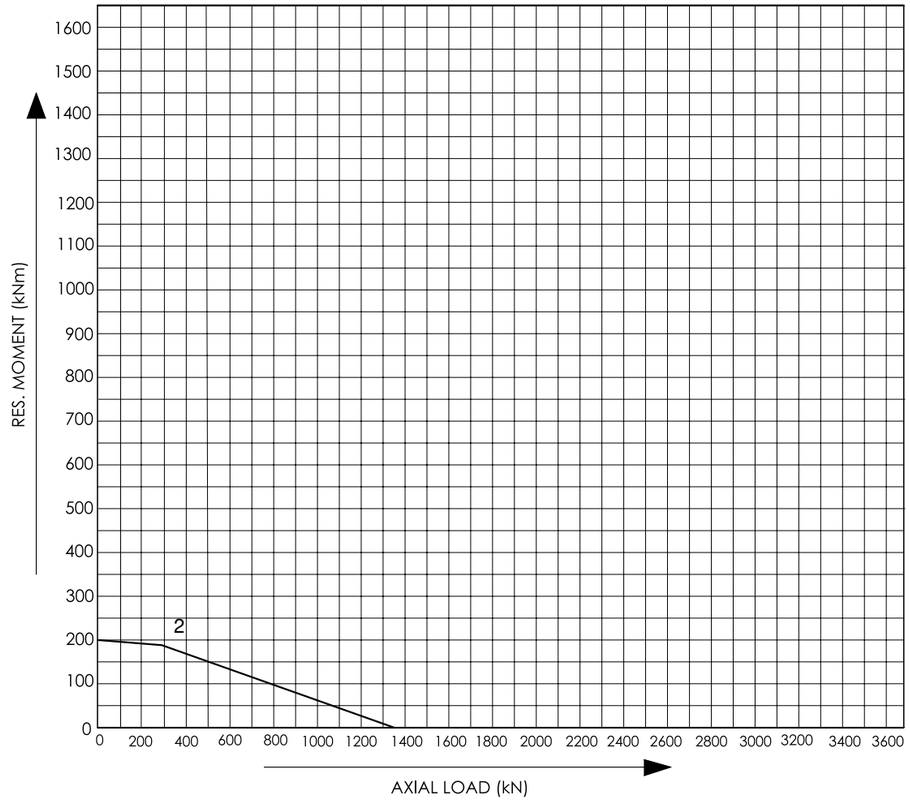

NOTAS DE REFERÊNCIA

Dimensões em mm. Desenho de referência; sem escala.

Fonte: Tibet Makina, catálogo 2015, p. 38; curva 2.

Distribuição dos furos não indicada. m = 5; z = 158.

Tibet Makina 0692E-01B-100 — Página do produto | MERYDOM

MERYDOM
Rolamento de esferas de quatro pontos de uma carreira
0692E-01B-100
REFERENCE: Tibet Makina / FOUR_POINT_EXTERNAL
REV 1 | NTS | mm | Sheet 1/1

MERYDOM.COM