SEZIONE DEL CUSCINETTO

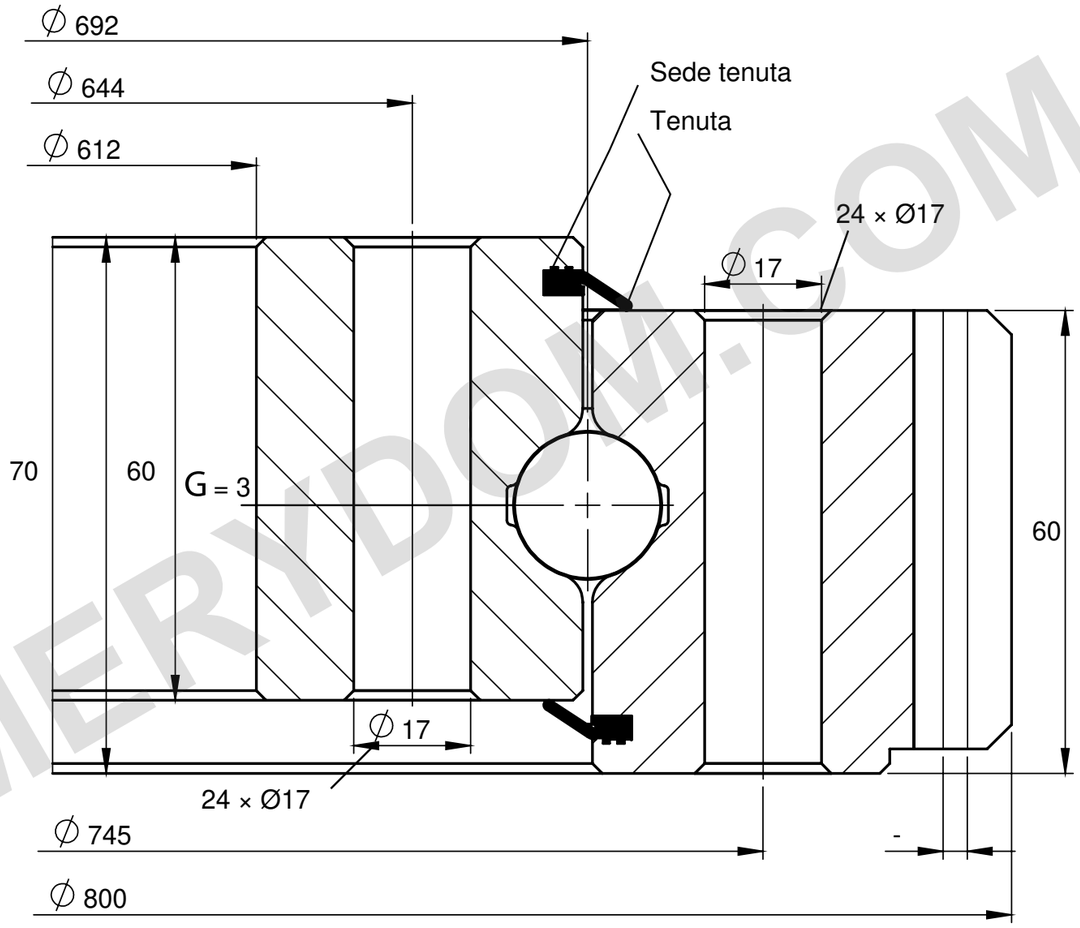

CAPACITÀ DI CARICO

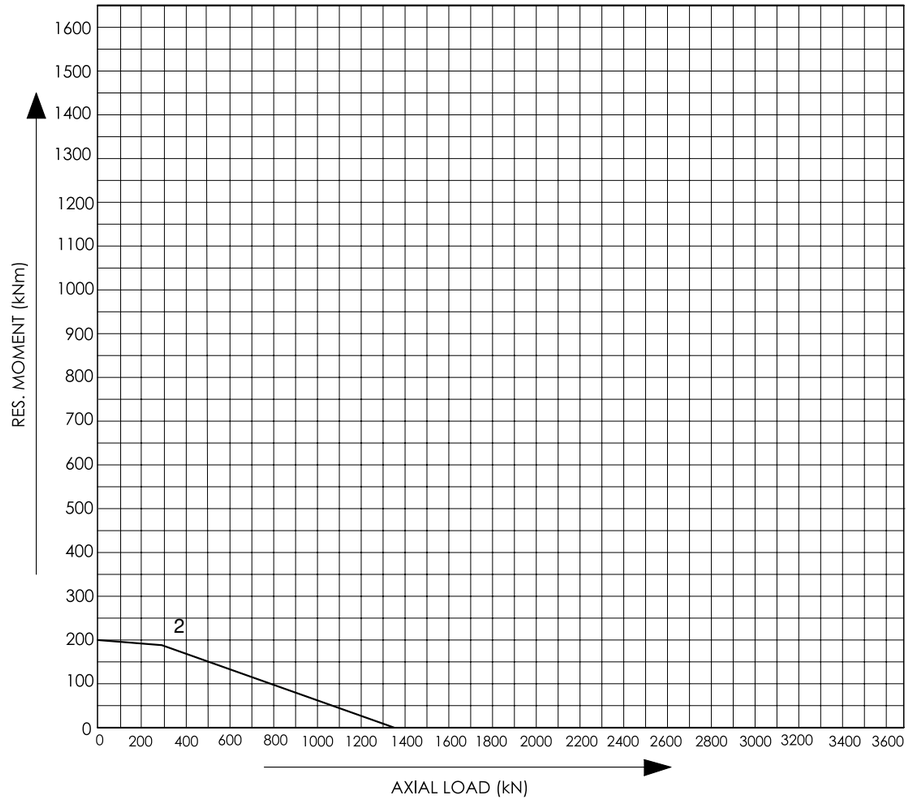

NOTE DI RIFERIMENTO

Dimensioni in mm. Disegno di riferimento; non in scala.

Fonte: Tibet Makina, catalogo 2015, pag. 38; curva 2.

Distribuzione fori non specificata. m = 5; z = 158.

Tibet Makina 0692E-01B-100 — Pagina prodotto | MERYDOM

MERYDOM
Cuscinetto a sfere a quattro punti a una corona
0692E-01B-100
REFERENCE: Tibet Makina / FOUR_POINT_EXTERNAL
REV 1 | NTS | mm | Sheet 1/1

MERYDOM.COM