SECCIÓN DEL RODAMIENTO

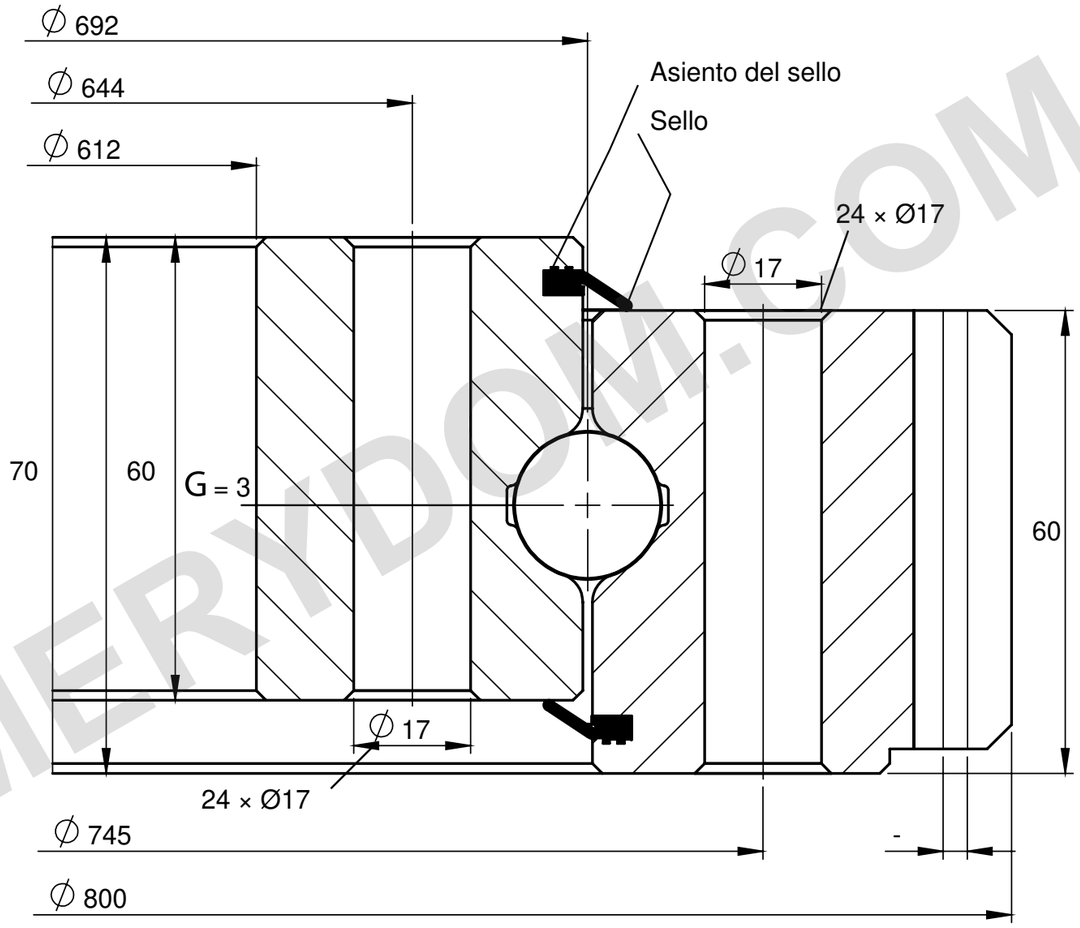

CAPACIDAD DE CARGA

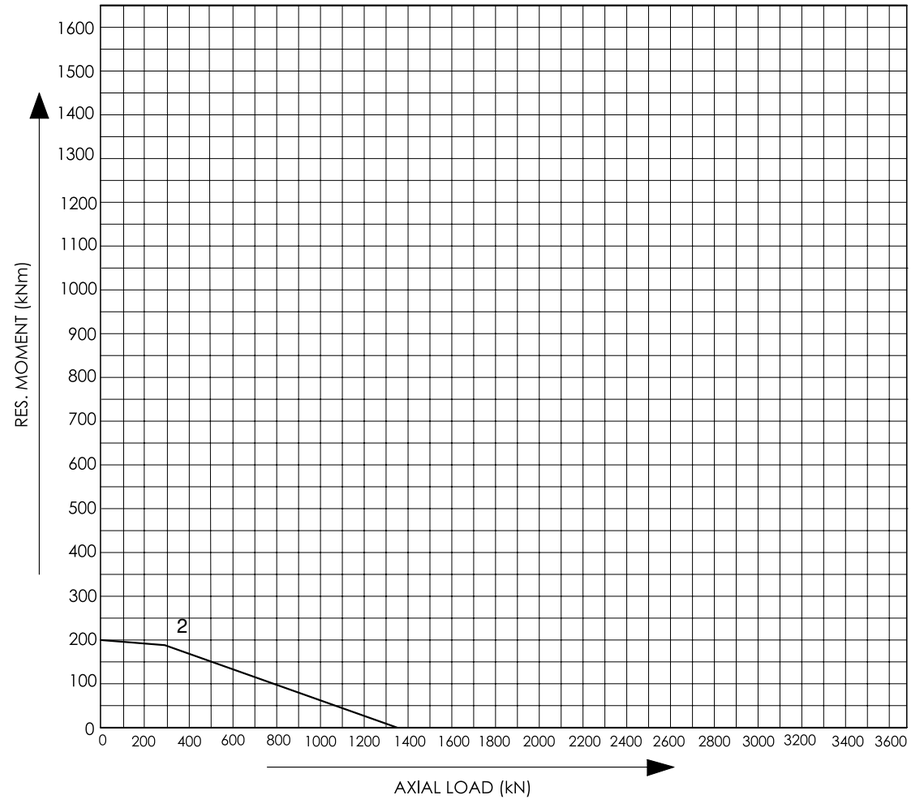

NOTAS DE REFERENCIA

Dimensiones en mm. Plano de referencia; sin escala.

Fuente: Tibet Makina, catálogo 2015, pág. 38; curva 2.

Distribución de agujeros no indicada. m = 5; z = 158.

Tibet Makina 0692E-01B-100 — Página del producto | MERYDOM

MERYDOM
Rodamiento de bolas de cuatro puntos y una hilera
0692E-01B-100
REFERENCE: Tibet Makina / FOUR_POINT_EXTERNAL
REV 1 | NTS | mm | Sheet 1/1

MERYDOM.COM