RULMAN KESİTİ

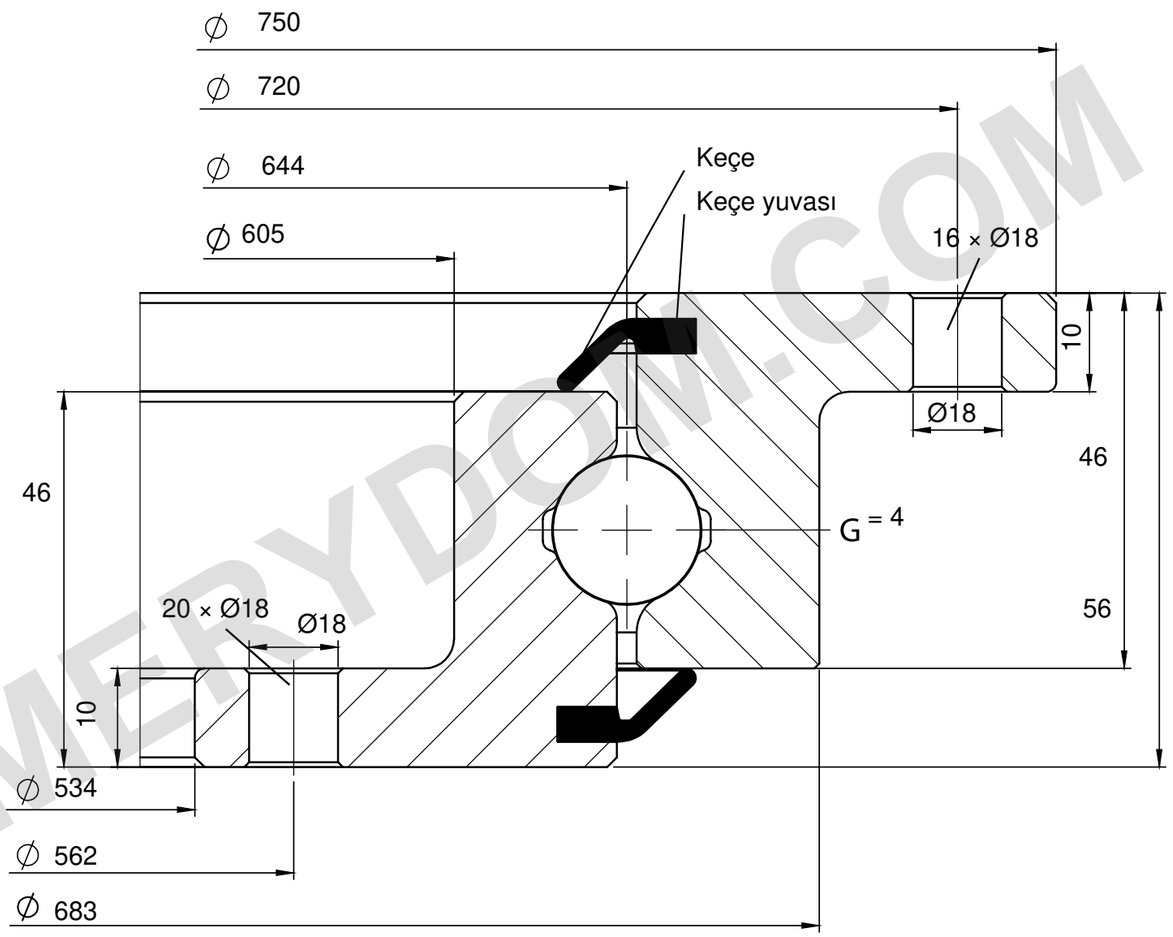

YÜK KAPASİTESİ

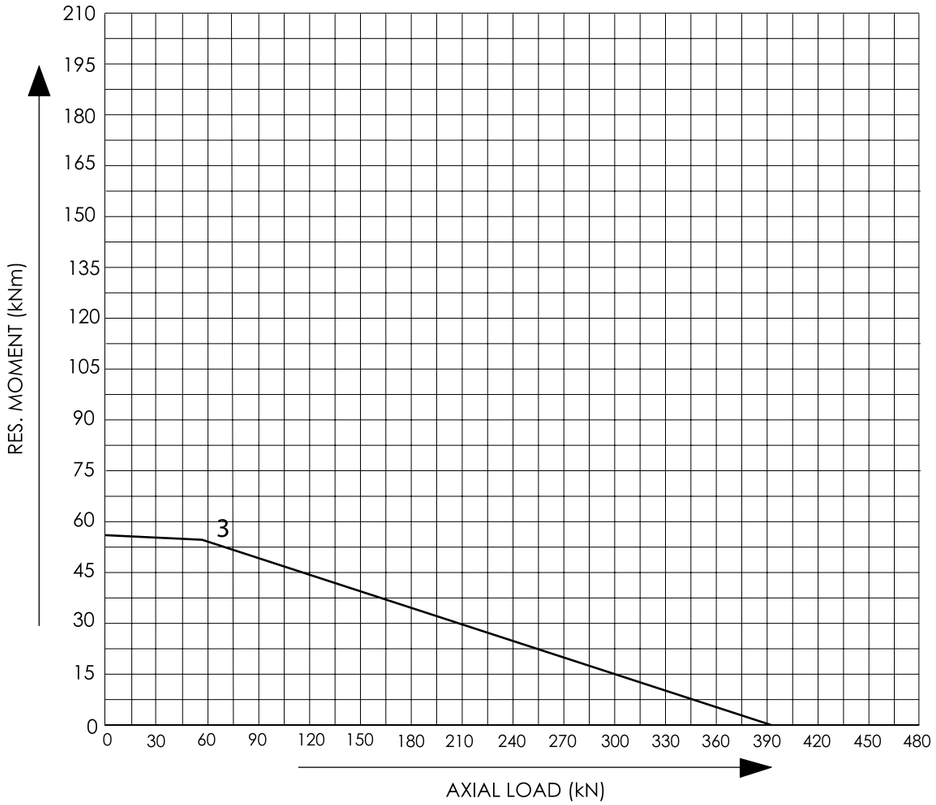

REFERANS NOTLARI

Ölçüler mm cinsindendir. Referans çizim; ölçekli değildir.

Kaynak: Tibet Makina, 2015 kataloğu, s. 33; eğri 3.

Delik dağılımı belirtilmemiştir.

Tibet Makina 0644R-12B-102 — Ürün sayfası | MERYDOM

MERYDOM
Flanşlı tek sıralı bilyalı yatak
0644R-12B-102
REFERENCE: Tibet Makina / L_UNGEARED
REV 1 | NTS | mm | Sheet 1/1

MERYDOM.COM