LAGERSCHNITT

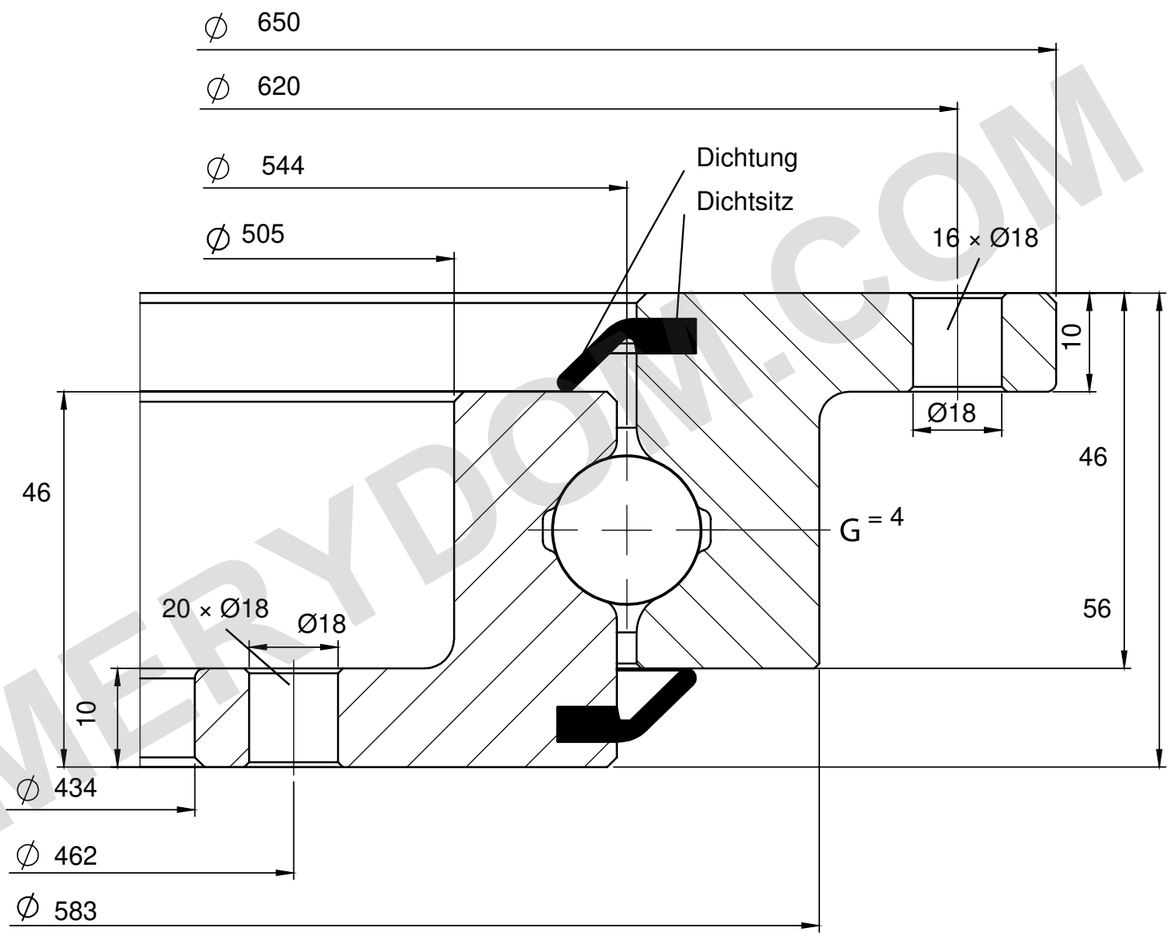

TRAGFÄHIGKEIT

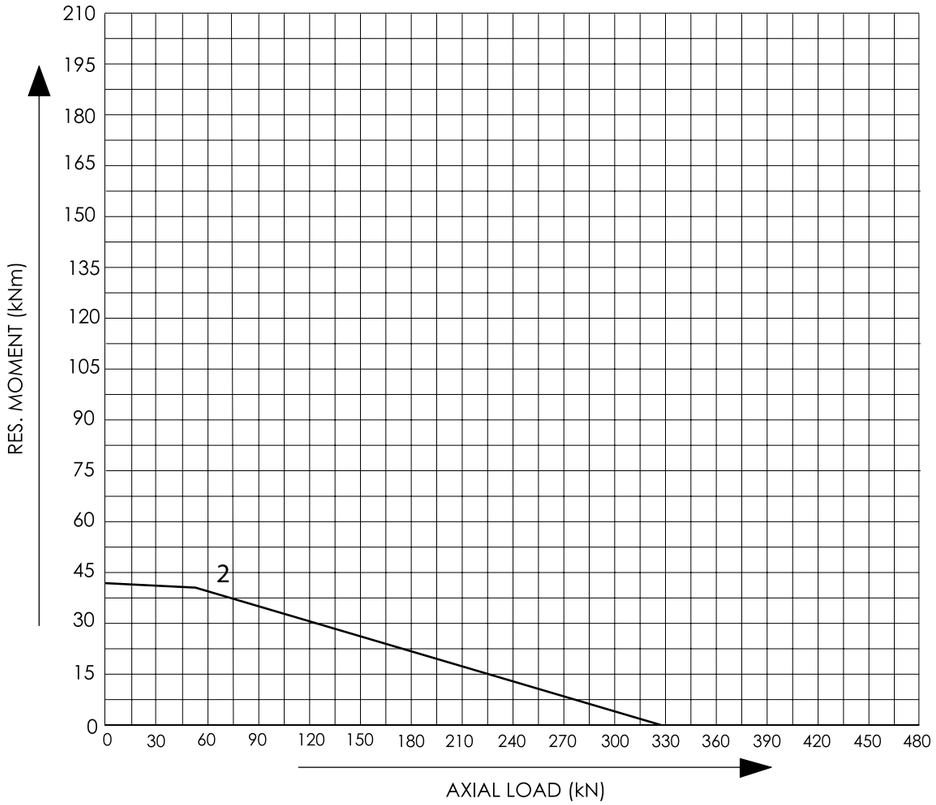

REFERENZHINWEISE

Abmessungen in mm. Referenzzeichnung; nicht maßstäblich.

Quelle: Tibet Makina, Katalog 2015, S. 33; Kurve 2.

Lochteilung nicht angegeben.

Tibet Makina 0544R-12B-102 — Produktseite | MERYDOM

MERYDOM
Einreihiges Kugellager mit Flansch
0544R-12B-102
REFERENCE: Tibet Makina / L_UNGEARED
REV 1 | NTS | mm | Sheet 1/1

MERYDOM.COM