SEÇÃO DO ROLAMENTO

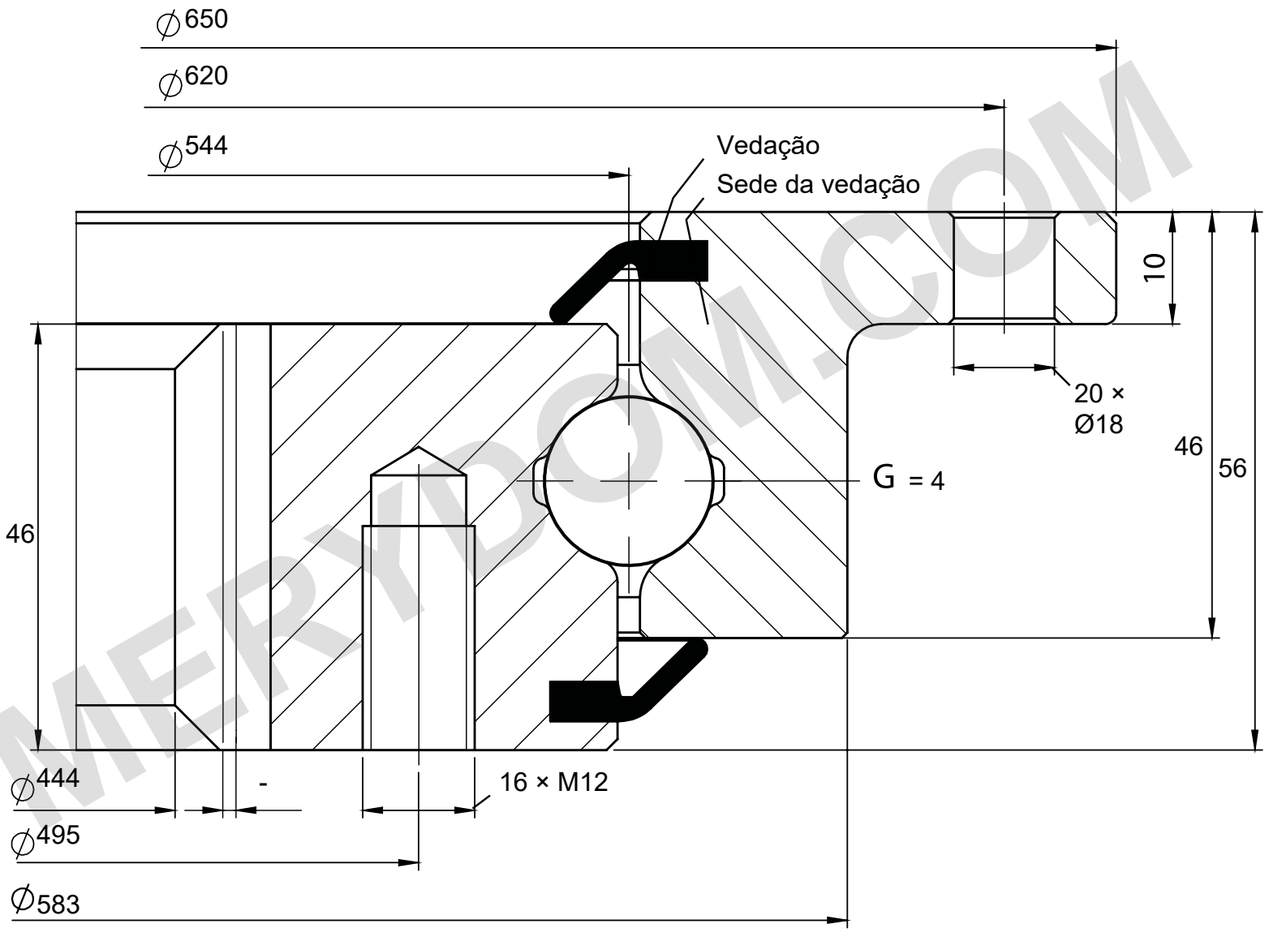

CAPACIDADE DE CARGA

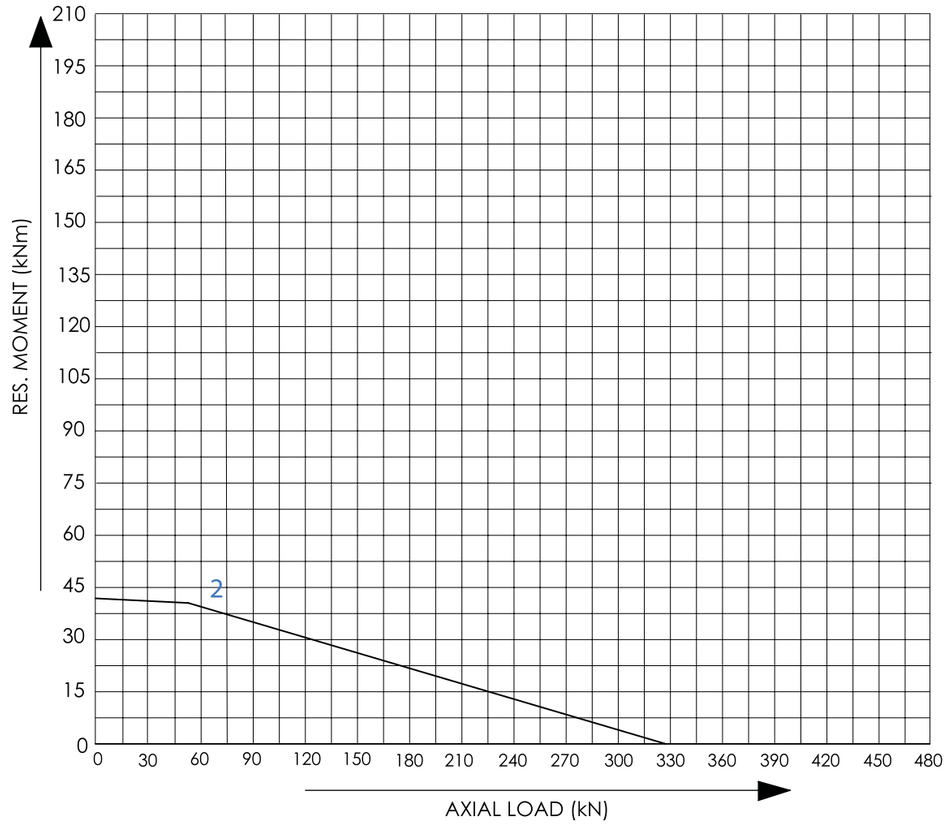

NOTAS DE REFERÊNCIA

Dimensões em mm. Desenho de referência; sem escala.

Fonte: Tibet Makina, catálogo 2015, p. 35; curva 2.

Distribuição dos furos desconhecida; profundidade cega ilustrativa. G 4; m = 6; z = 76.

Tibet Makina 0544I-12B-102 — Página do produto | MERYDOM

MERYDOM
Rolamento de esferas de uma carreira com flanges
0544I-12B-102
REFERENCE: Tibet Makina / L_INTERNAL
REV 1 | NTS | mm | Sheet 1/1

MERYDOM.COM