SEZIONE DEL CUSCINETTO

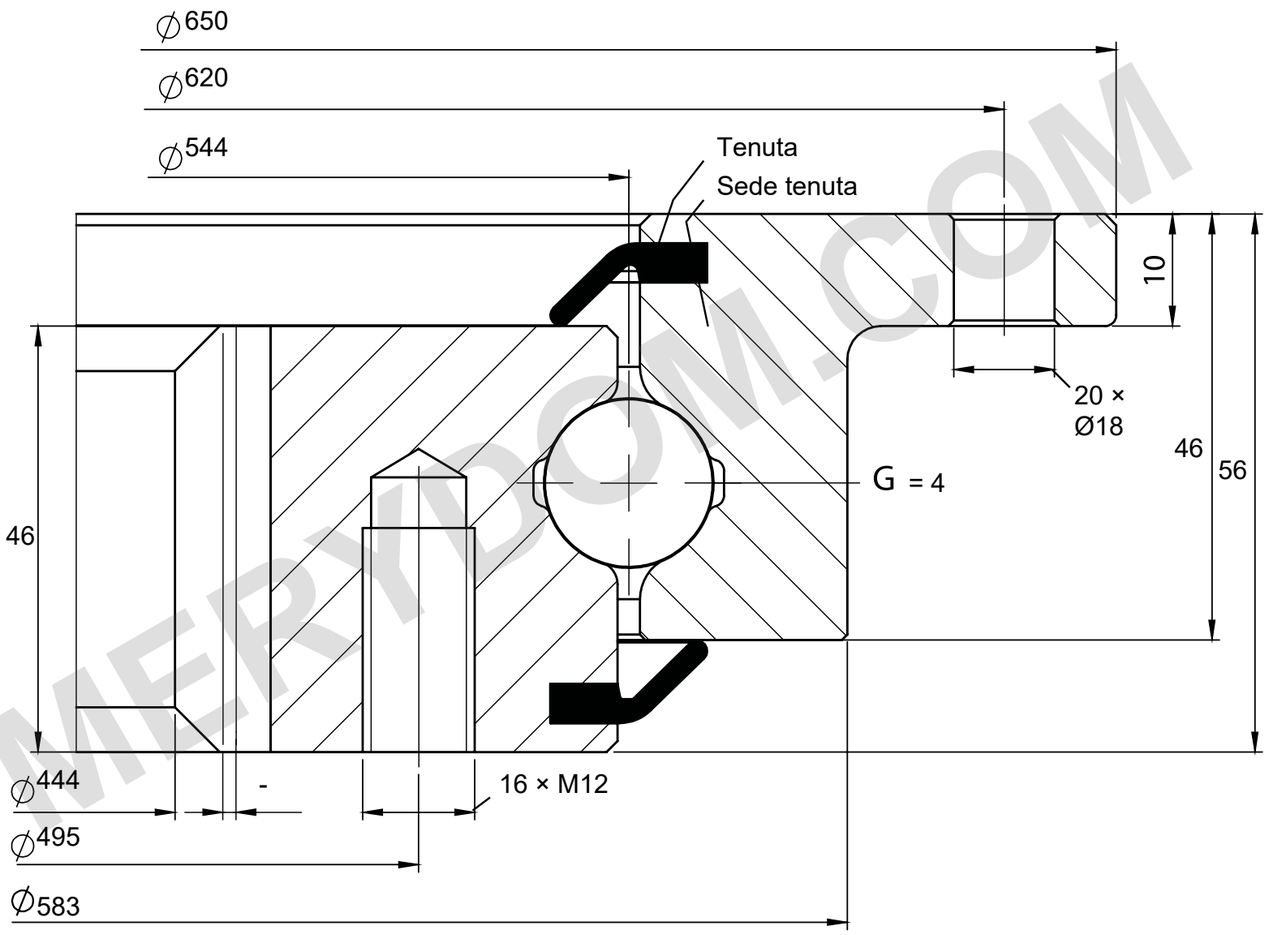

CAPACITÀ DI CARICO

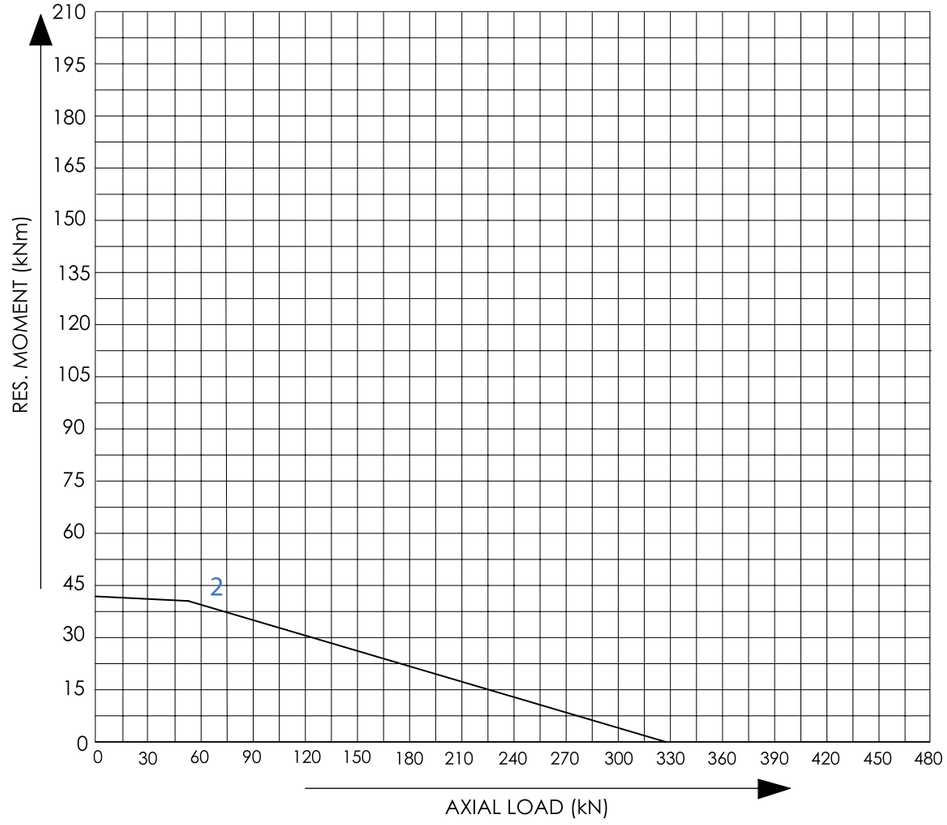

NOTE DI RIFERIMENTO

Dimensioni in mm. Disegno di riferimento; non in scala.

Fonte: Tibet Makina, catalogo 2015, pag. 35; curva 2.

Distribuzione fori ignota; profondità cieca indicativa. G 4; m = 6; z = 76.

Tibet Makina 0544I-12B-102 — Pagina prodotto | MERYDOM

MERYDOM
Cuscinetto a sfere a una corona con flange
0544I-12B-102
REFERENCE: Tibet Makina / L_INTERNAL
REV 1 | NTS | mm | Sheet 1/1

MERYDOM.COM