РАЗРЕЗ ПОДШИПНИКА

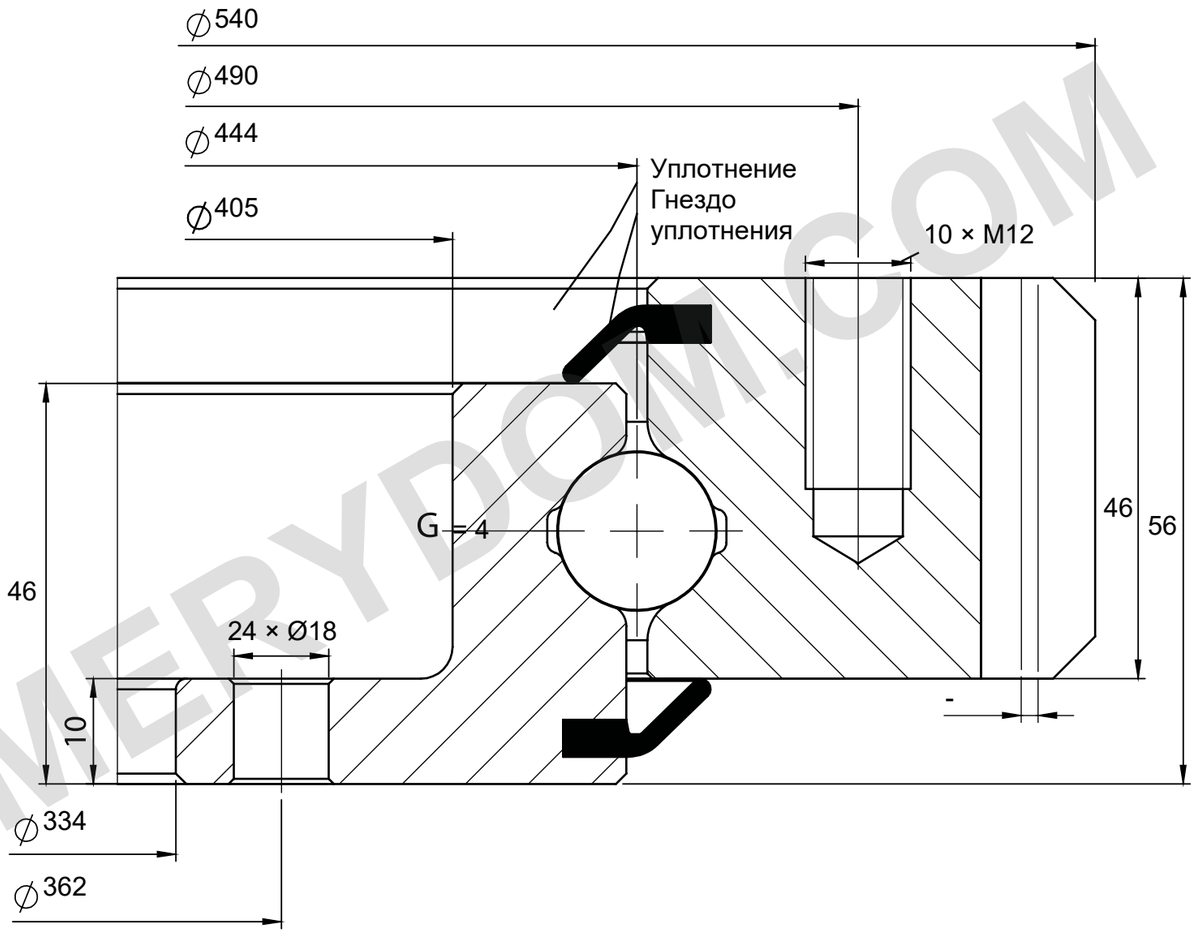

НЕСУЩАЯ СПОСОБНОСТЬ

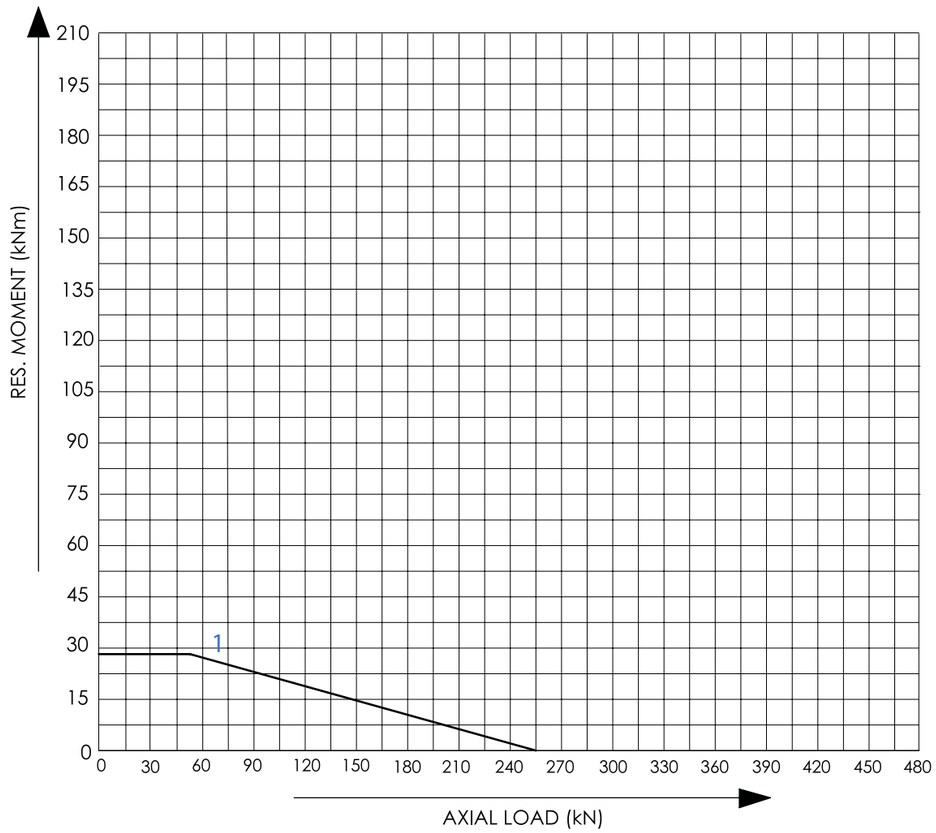

ПРИМЕЧАНИЯ

Размеры в мм. Справочный чертёж; не в масштабе.

Источник: Tibet Makina, каталог 2015, с. 34; кривая 1.

Шаг отверстий неизвестен; глубина глухого отверстия условная. G 4; m = 5; z = 106.

Tibet Makina 0444E-12B-100 — Страница изделия | MERYDOM

MERYDOM
Однорядная шариковая опора с фланцами
0444E-12B-100
REFERENCE: Tibet Makina / L_EXTERNAL
REV 1 | NTS | mm | Sheet 1/1

MERYDOM.COM