RULMAN KESİTİ

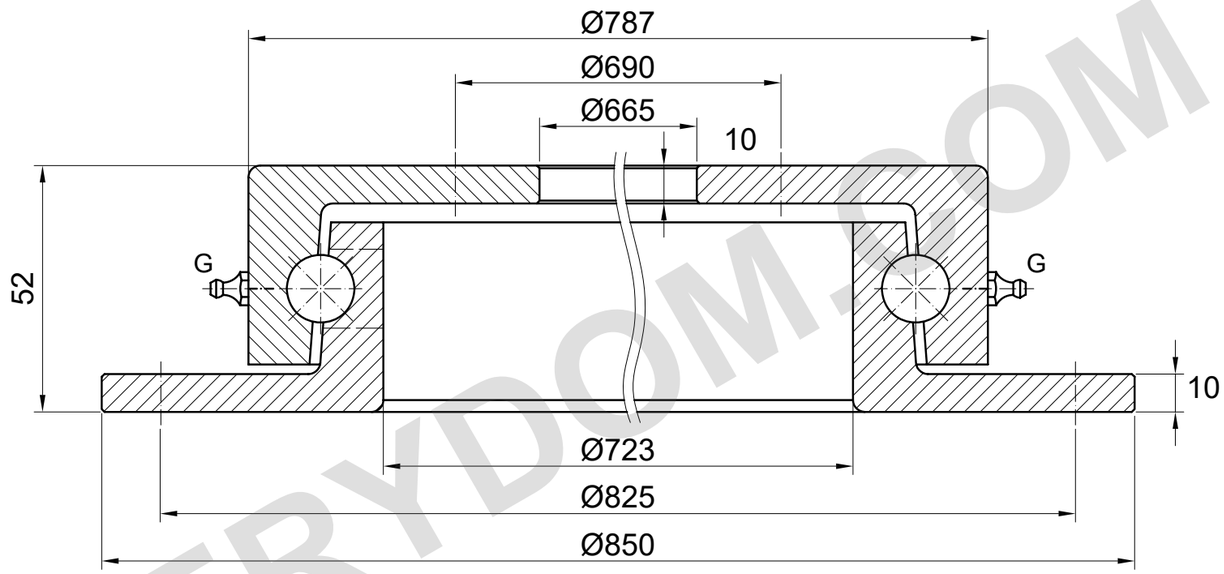

G = 4 gresörlük (konumlar şematik); bilya çapı = 15.875 mm

YÜK KAPASİTESİ

EKSENEL YÜK: 35 kN

Z.850.16 için katalog değeri.

Statik/dinamik esas ve çalışma koşulları kaynak sayfada belirtilmemiştir.

Bu katalog sayfasında modele özgü yük eğrisi gösterilmemiştir.

Montaj deliği ölçüleri kaynak tabloda belirtilmemiştir.

Montaj veya imalat için kullanılmaz.

MERYDOM.COM

REFERANS NOTLARI

Ölçüler mm cinsindendir. Referans çizim; ölçekten ölçmeyin.

Kaynak: TGB ED.7 (2021); ölçüler s. 33.

Delinmemiş teslimat; montaj deliği gereksinimleri siparişte doğrulanır.

TGB Z.850.16 — Ürün sayfası | MERYDOM

MERYDOM
Tek sıralı bilyalı döner tabla rulmanı
Z.850.16
REFERANS: TGB / Z.16
REFERANS | NTS | mm | Sayfa 1/1