РАЗРЕЗ ПОДШИПНИКА

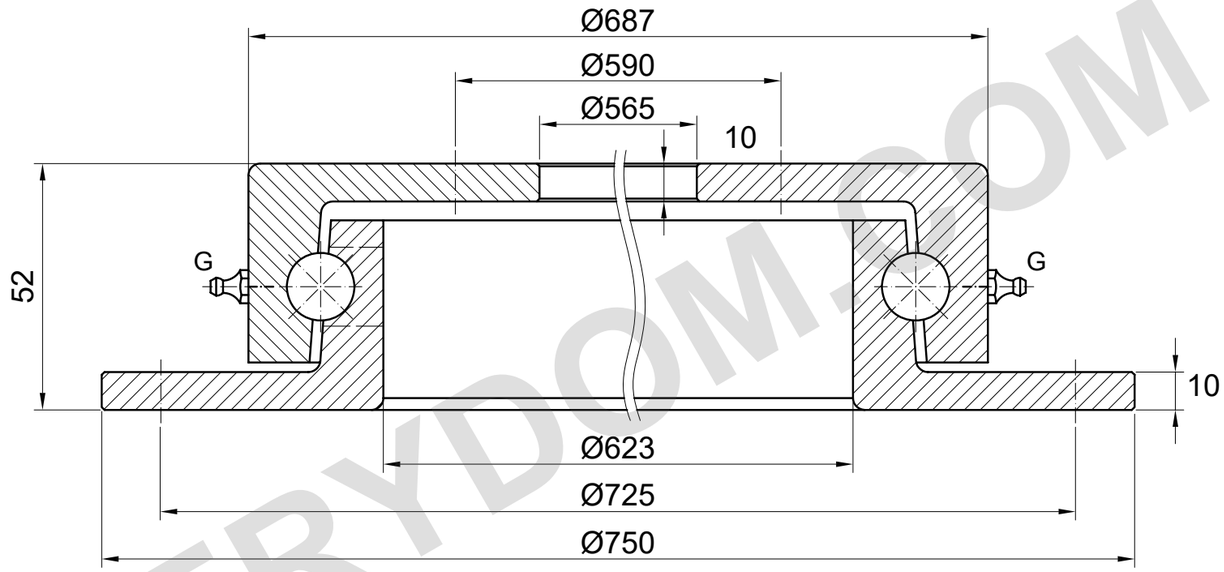

G = 4 пресс-маслёнки (расположение условное); диаметр шарика = 15.875 mm

НЕСУЩАЯ СПОСОБНОСТЬ

ОСЕВАЯ НАГРУЗКА: 30 kN

Значение каталога для Z.750.16.

Статическая/динамическая основа и условия работы на странице источника не указаны.

Для данной модели кривая нагрузки на этой странице каталога не приведена.

Размеры монтажных отверстий в исходной таблице не указаны.

Не для монтажа или изготовления.

MERYDOM.COM

ПРИМЕЧАНИЯ

Размеры в mm. Справочный чертёж; не измерять по масштабу.

Источник: TGB ED.7 (2021); размеры на с. 33.

Поставка без отверстий; требования к креплению согласуются при заказе.

TGB Z.750.16 — Страница изделия | MERYDOM

MERYDOM
Однорядное шариковое опорно-поворотное устройство
Z.750.16
ИСТОЧНИК: TGB / Z.16
СПРАВОЧНО | NTS | mm | Лист 1/1