LAGERSCHNITT

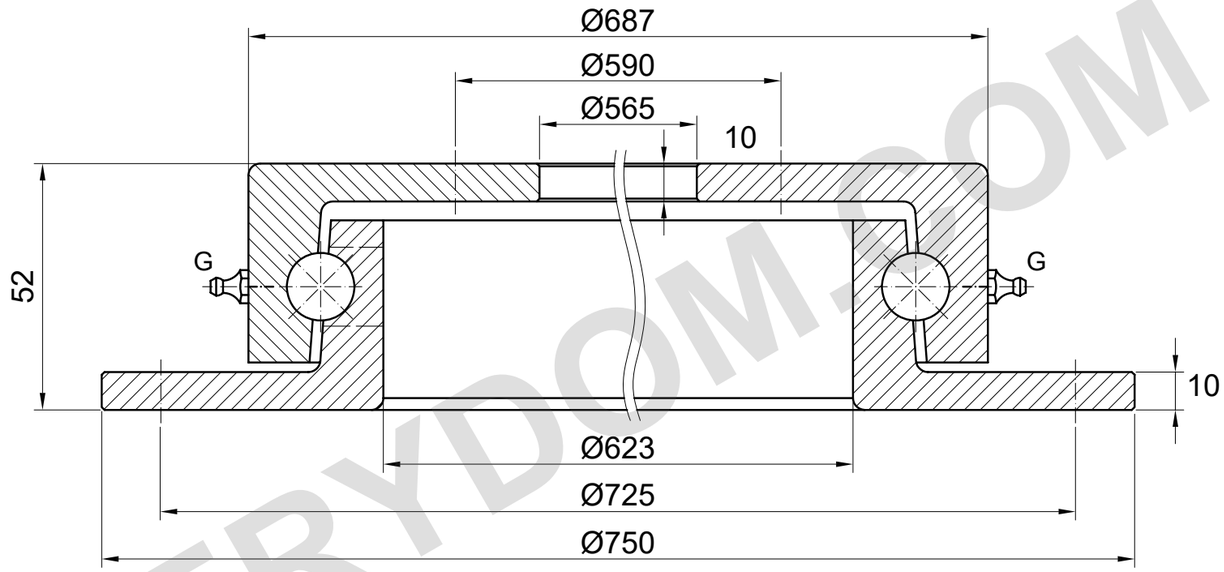

G = 4 Schmiernippel (Lagen schematisch); Kugeldurchmesser = 15.875 mm

TRAGFÄHIGKEIT

AXIALLAST: 30 kN

Katalogwert für Z.750.16.

Statische/dynamische Grundlage und Betriebsbedingungen sind auf der Quellseite nicht angegeben.

Keine modellspezifische Tragfähigkeitskurve auf dieser Katalogseite dargestellt.

Abmessungen der Montagebohrungen sind in der Quelltabelle nicht angegeben.

Nicht für Montage oder Fertigung.

MERYDOM.COM

REFERENZHINWEISE

Maße in mm. Referenzzeichnung; nicht maßstäblich messen.

Quelle: TGB ED.7 (2021); Maße S. 33.

Ungebohrte Lieferung; Montagebohrungen gemäß Auftragsbestätigung.

TGB Z.750.16 — Produktseite | MERYDOM

MERYDOM
Einreihige Kugeldrehverbindung
Z.750.16
REFERENZ: TGB / Z.16
REFERENZ | NTS | mm | Blatt 1/1