SEZIONE DEL CUSCINETTO

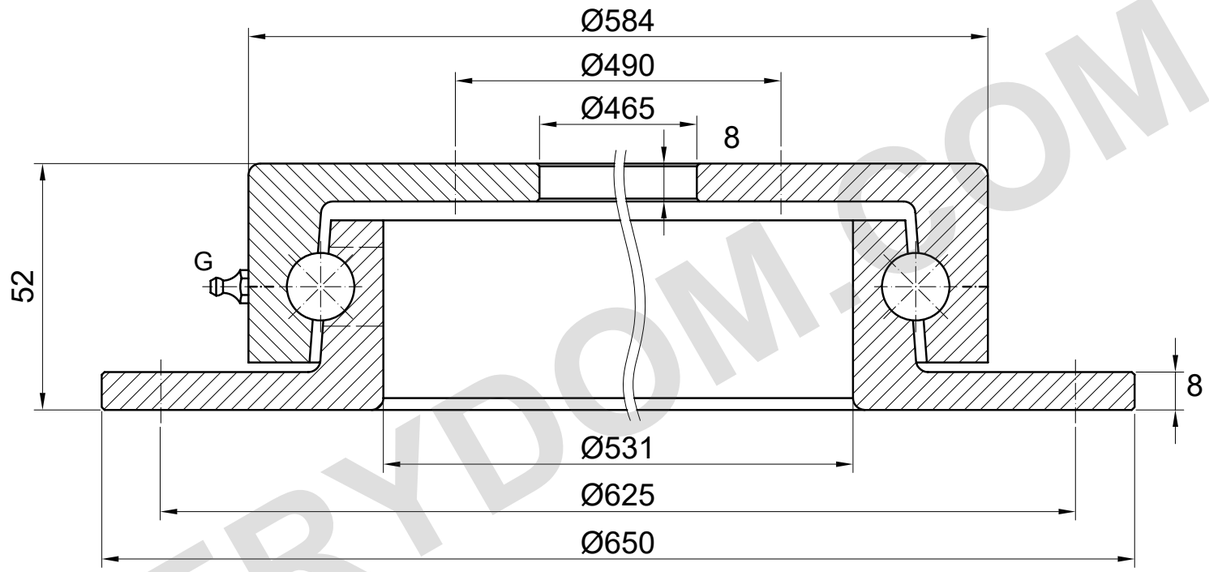

G = 1 ingrassatore (posizione schematica); diametro sfera = 14.288 mm

CAPACITÀ DI CARICO

CARICO ASSIALE: 25 kN

Valore di catalogo per Z.650.14.

La base statica/dinamica e le condizioni operative non sono indicate nella pagina di origine.

Non è riportata una curva di carico specifica per il modello in questa pagina del catalogo.

Le dimensioni dei fori di montaggio non sono riportate nella tabella di origine.

Non usare per montaggio o fabbricazione.

MERYDOM.COM

NOTE DI RIFERIMENTO

Dimensioni in mm. Disegno di riferimento; non misurare in scala.

Fonte: TGB ED.7 (2021); dimensioni p. 33.

Dati e posizioni di montaggio da confermare.

TGB Z.650.14 — Pagina del prodotto | MERYDOM

MERYDOM
Ralla a sfere a una fila
Z.650.14
RIFERIMENTO: TGB / Z.14
RIFERIMENTO | NTS | mm | Foglio 1/1