SEÇÃO DO ROLAMENTO

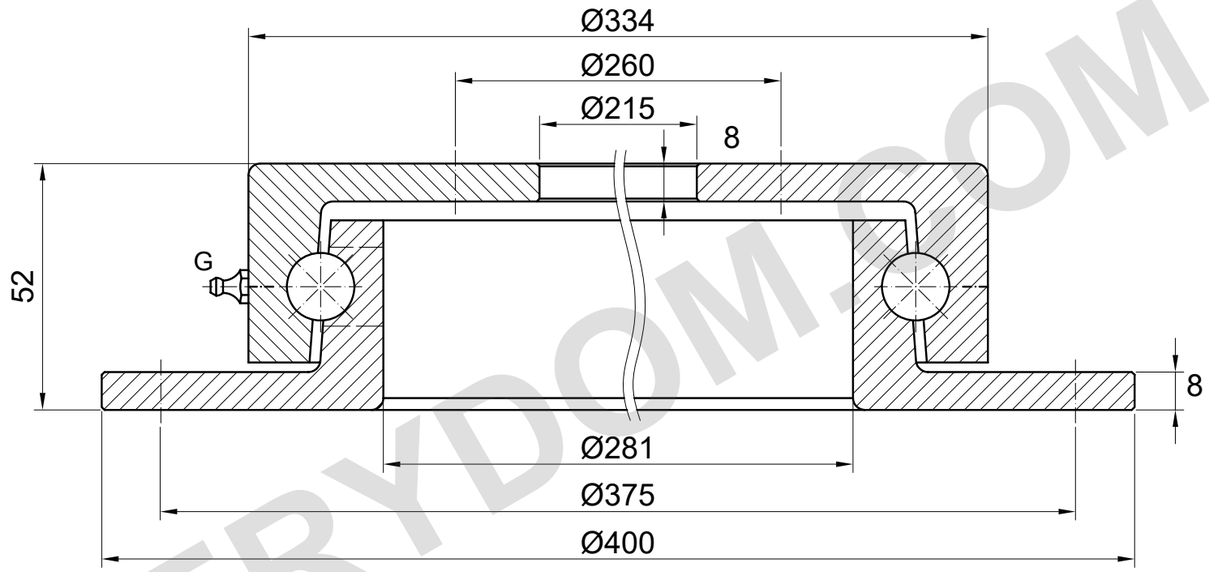

G = 1 graxeira (posição esquemática); diâmetro da esfera = 14.288 mm

CAPACIDADE DE CARGA

CARGA AXIAL: 14 kN

Valor de catálogo para Z.400.14.

A base estática/dinâmica e as condições de operação não são informadas na página de origem.

Não há curva de carga específica do modelo nesta página do catálogo.

As dimensões dos furos de montagem não constam na tabela de origem.

Não usar para montagem ou fabricação.

MERYDOM.COM

NOTAS DE REFERÊNCIA

Dimensões em mm. Desenho de referência; não medir em escala.

Fonte: TGB ED.7 (2021); dimensões p. 33.

Dados e posições de montagem devem ser confirmados.

TGB Z.400.14 — Página do produto | MERYDOM

MERYDOM
Rolamento de giro de uma carreira de esferas
Z.400.14
REFERÊNCIA: TGB / Z.14
REFERÊNCIA | NTS | mm | Folha 1/1