SECCIÓN DEL RODAMIENTO

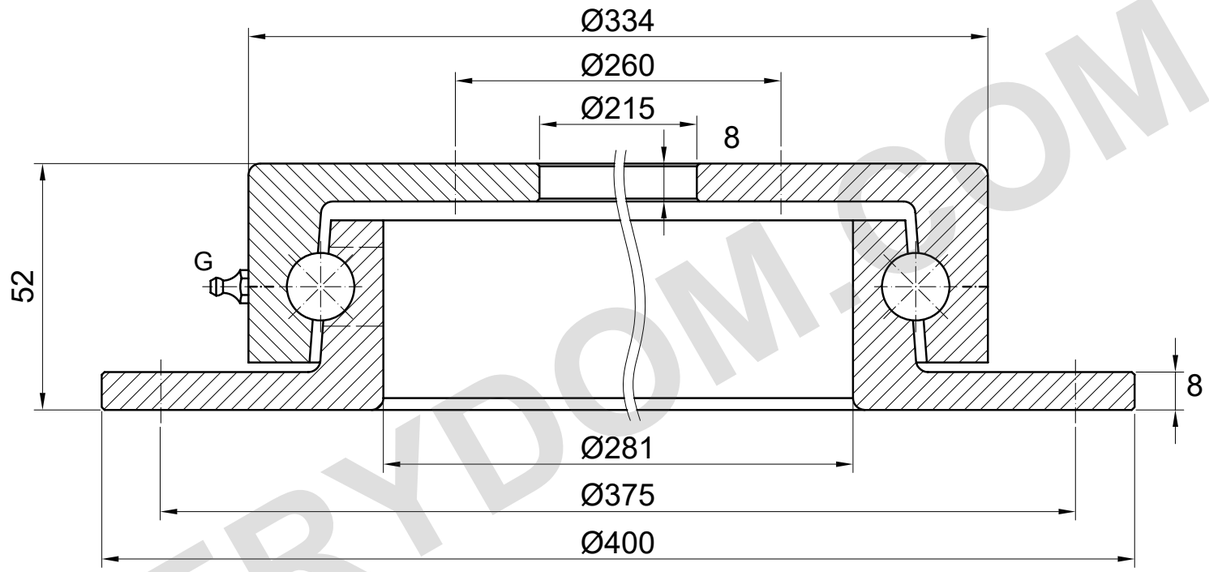

G = 1 engrasador (ubicación esquemática); diámetro de bola = 14.288 mm

CAPACIDAD DE CARGA

CARGA AXIAL: 14 kN

Valor de catálogo para Z.400.14.

La base estática/dinámica y las condiciones de servicio no se indican en la página de origen.

No se muestra una curva de carga específica para el modelo en esta página del catálogo.

Las dimensiones de los orificios de montaje no figuran en la tabla de origen.

No apto para montaje o fabricación.

NOTAS DE REFERENCIA

Dimensiones en mm. Plano de referencia; no medir a escala.

Fuente: TGB ED.7 (2021); dimensiones pág. 33.

Los datos y las posiciones de montaje deben confirmarse.

TGB Z.400.14 — Página del producto | MERYDOM

MERYDOM
Corona de giro de bolas de una hilera
Z.400.14
REFERENCIA: TGB / Z.14
REFERENCIA | NTS | mm | Hoja 1/1

MERYDOM.COM