RULMAN KESİTİ

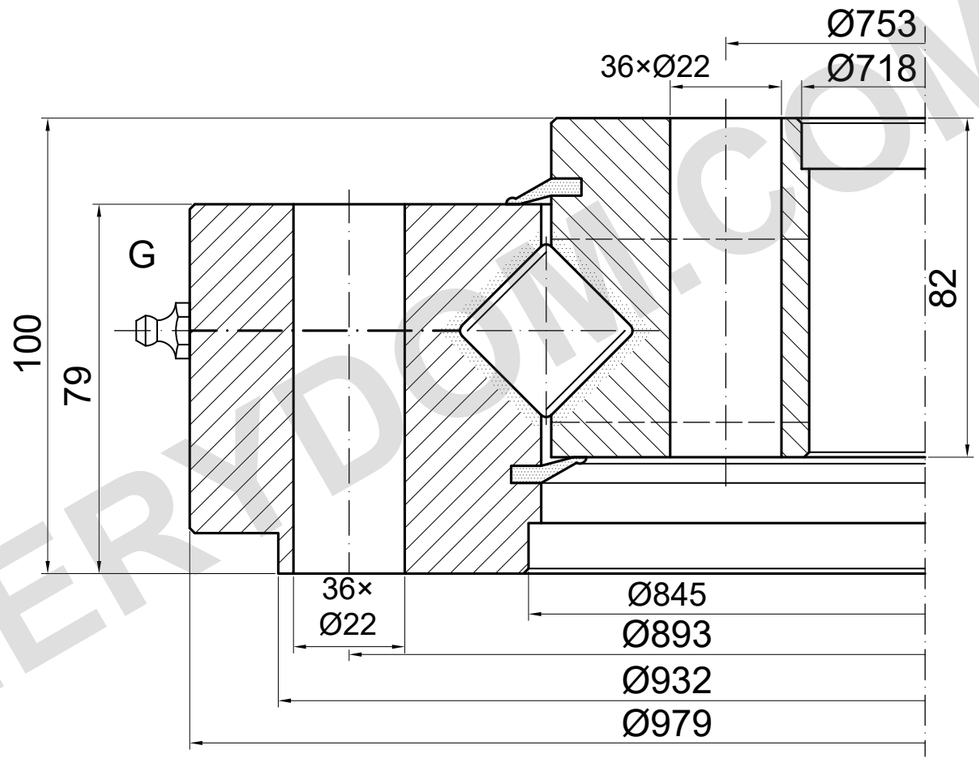

YÜK KAPASİTESİ

SD.979.30.15.D.1-R | Yuvarlanma yolu eğrisi 4

Bu taslakta cıvata sınırı belirlenmedi

Katalog koşulları doğrulanmalıdır

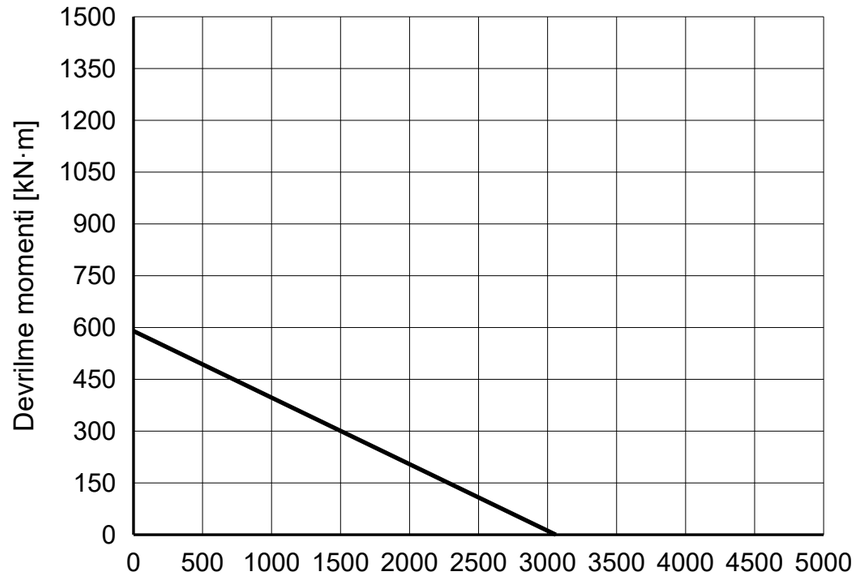

REFERANS NOTLARI

Ölçüler mm cinsindendir. Referans çizim; ölçekten ölçmeyin.

Kaynak: TGB ED.7 (2021); ölçüler s. 31; yük eğrisi s. 31, 4.

Montaj konumları ve yağlama noktaları doğrulanmalıdır.

TGB SD.979.30.15.D.1-R — Ürün sayfası | MERYDOM

MERYDOM
Çapraz makaralı döner tabla rulmanı
SD.979.30.15.D.1-R
REFERANS: TGB / SD.25-30.D-R
REFERANS | NTS | mm | Sayfa 1/1

MERYDOM.COM