SEÇÃO DO ROLAMENTO

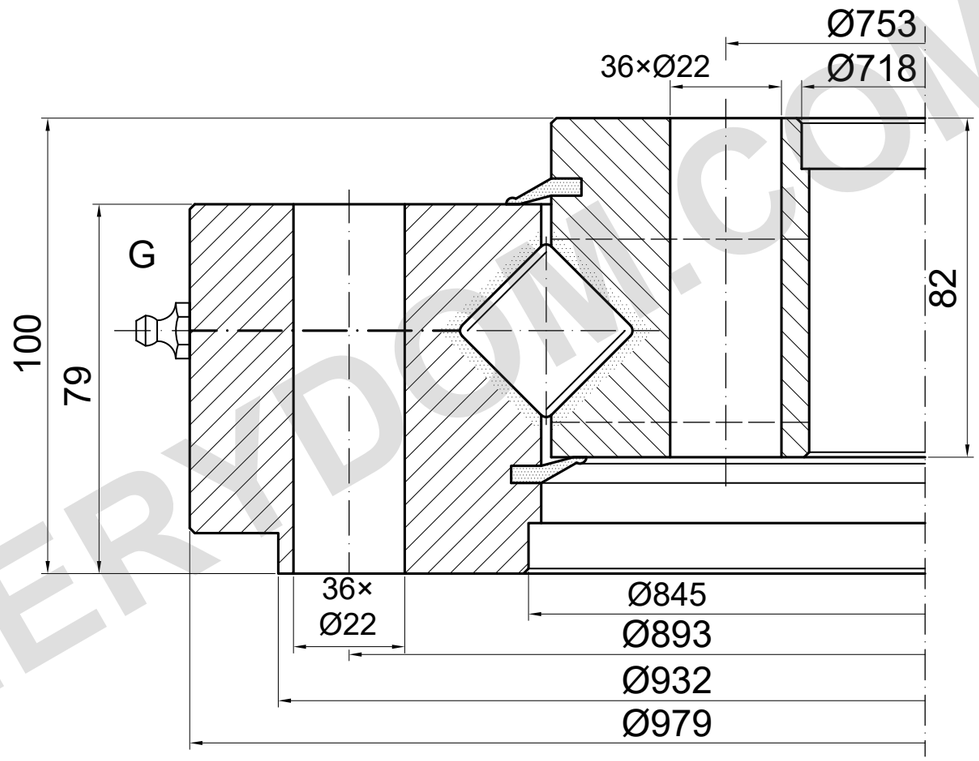

CAPACIDADE DE CARGA

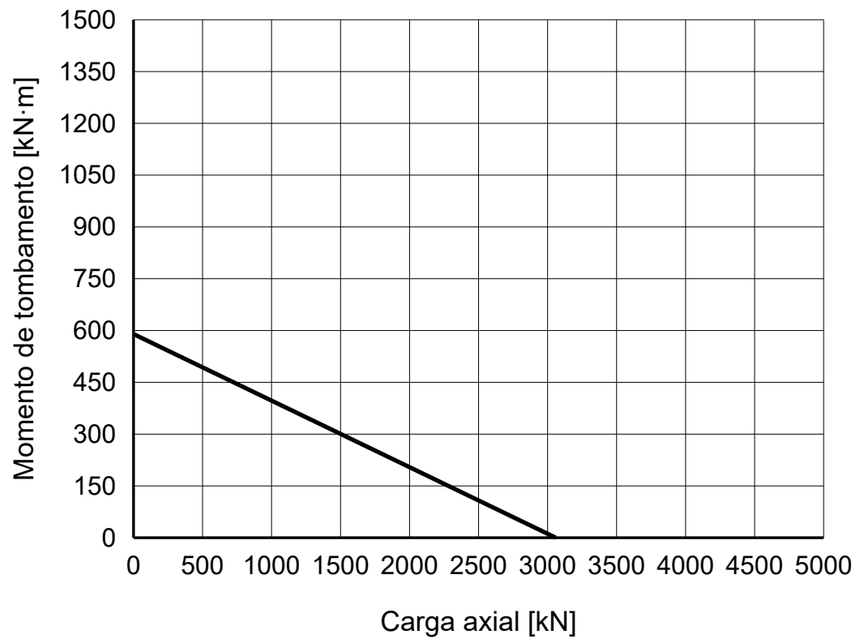

NOTAS DE REFERÊNCIA

Dimensões em mm. Desenho de referência; não medir em escala.

Fonte: TGB ED.7 (2021); dimensões p. 31; curva de carga p. 31, 4.

Confirme as posições de montagem e os pontos de lubrificação.

TGB SD.979.30.15.D.1-R — Página do produto | MERYDOM

MERYDOM
Rolamento de giro de rolos cruzados
SD.979.30.15.D.1-R
REFERÊNCIA: TGB / SD.25-30.D-R
REFERÊNCIA | NTS | mm | Folha 1/1

MERYDOM.COM