## LAGERSCHNITT

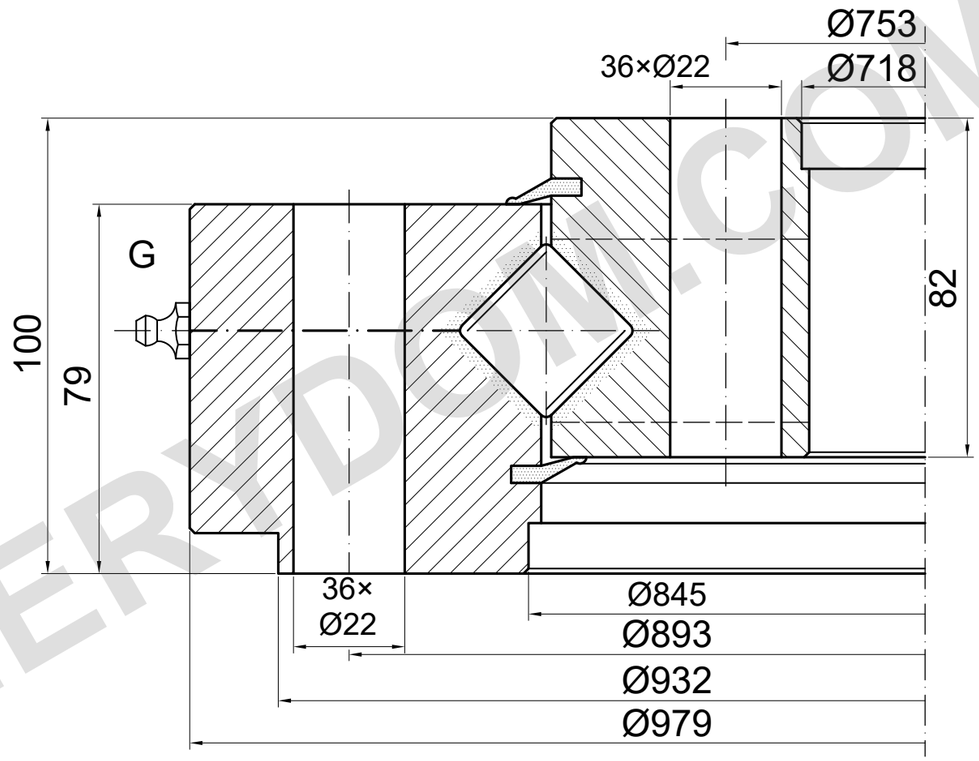


## TRAGFÄHIGKEIT

SD.979.30.15.D.1-R | Wälzbahnkurve 4

Schraubengrenze in diesem Entwurf nicht bestimmt

Katalogbedingungen sind zu bestätigen

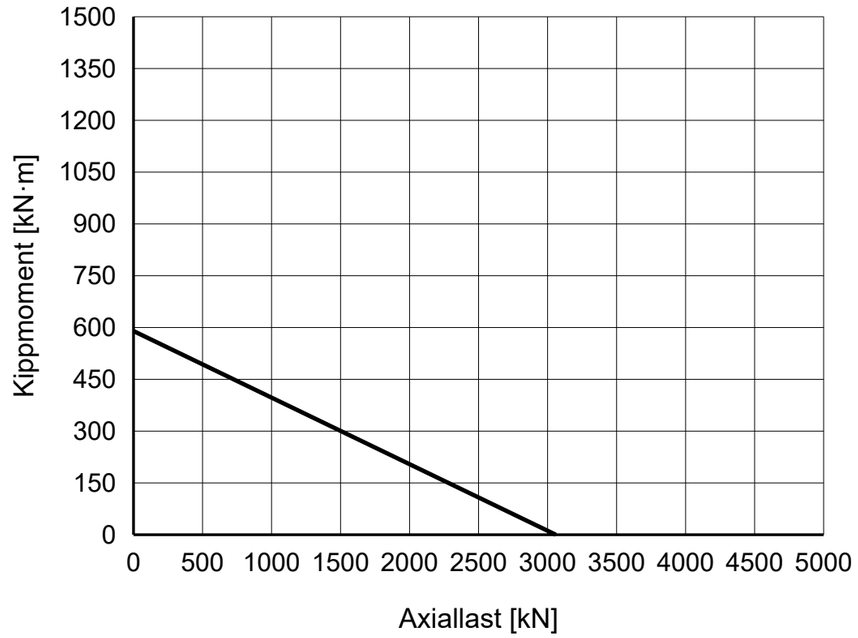


### REFERENZHINWEISE

Maße in mm. Referenzzeichnung; nicht maßstäblich messen.

Quelle: TGB ED.7 (2021); Maße S. 31; Lastdiagramm S. 31, 4.

Montagepositionen und Schmierstellen sind zu bestätigen.

TGB SD.979.30.15.D.1-R — Produktseite | MERYDOM

| |
|---|
| **MERYDOM** |
| Kreuzrollen-Drehverbindung |
| **SD.979.30.15.D.1-R** |
| REFERENZ: TGB / SD.25-30.D-R |
| REFERENZ \| NTS \| mm \| Blatt 1/1 |

MERYDOM.COM