SEÇÃO DO ROLAMENTO

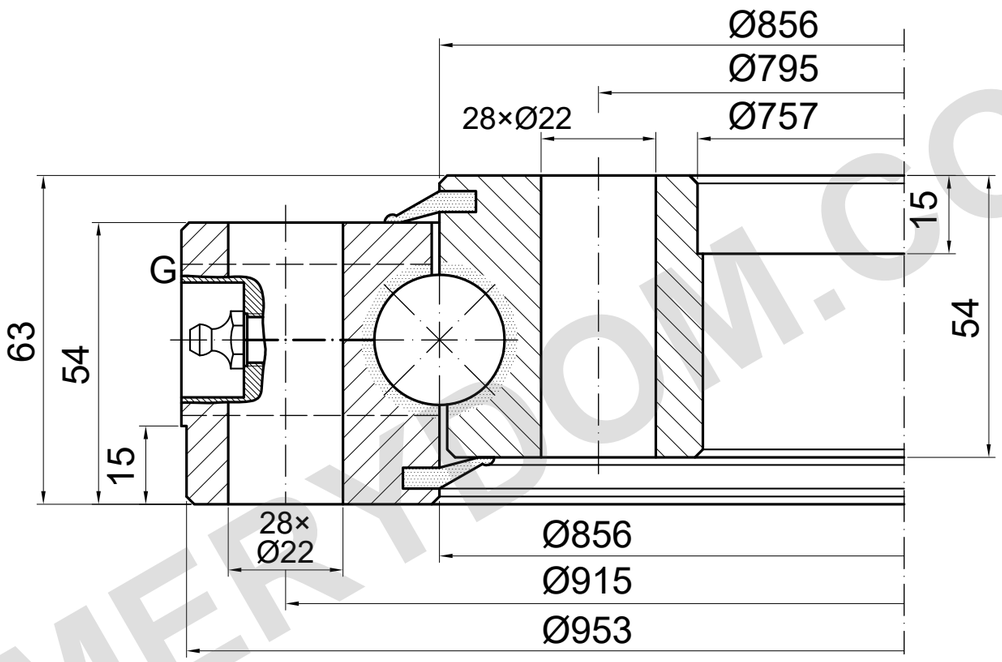

CAPACIDADE DE CARGA

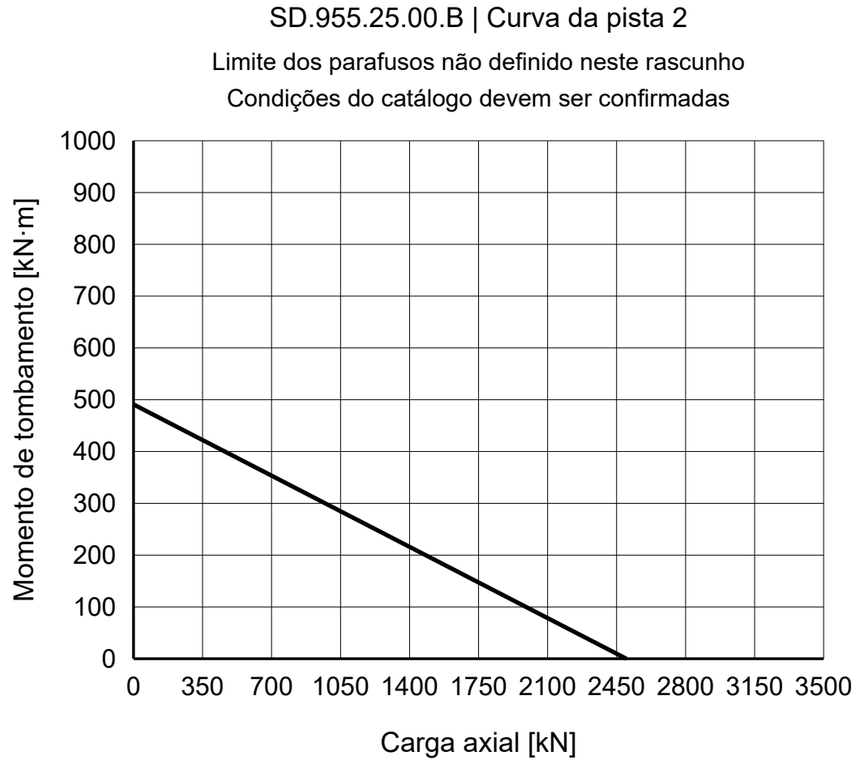

NOTAS DE REFERÊNCIA

Dimensões em mm. Desenho de referência; não medir em escala.

Fonte: TGB ED.7 (2021); dimensões p. 29; curva de carga p. 29, 2.

As posições de montagem e de G devem ser confirmadas.

TGB SD.955.25.00.B — Página do produto | MERYDOM

MERYDOM
Rolamento de giro de uma carreira de esferas
SD.955.25.00.B
REFERÊNCIA: TGB / SD.25.B
REFERÊNCIA | NTS | mm | Folha 1/1

MERYDOM.COM