SEZIONE DEL CUSCINETTO

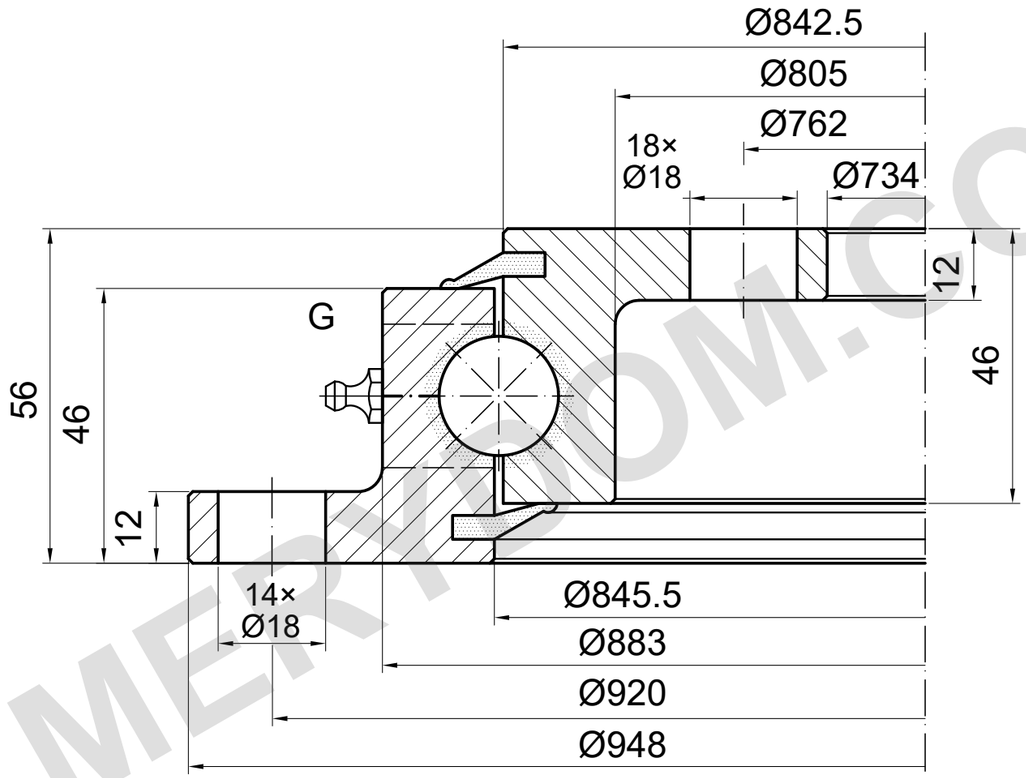

CAPACITÀ DI CARICO

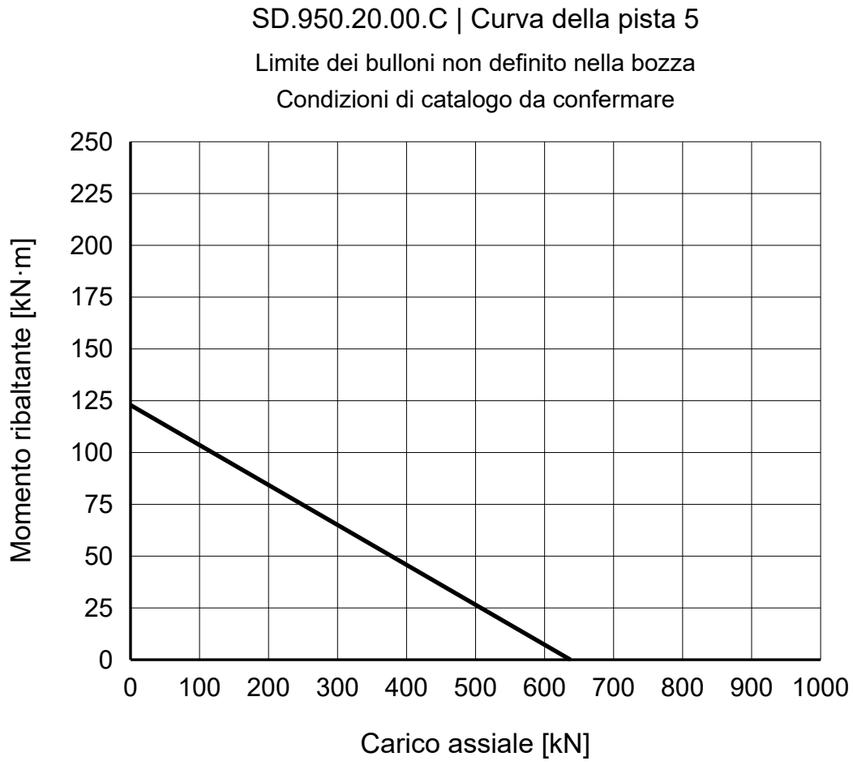

NOTE DI RIFERIMENTO

Dimensioni in mm. Disegno di riferimento; non misurare in scala.

Fonte: TGB ED.7 (2021); dimensioni p. 29; curva di carico p. 29, 5.

Posizioni di montaggio e di G da confermare.

TGB SD.950.20.00.C — Pagina del prodotto | MERYDOM

MERYDOM
Ralla a sfere a una fila
SD.950.20.00.C
RIFERIMENTO: TGB / SD.20.C
RIFERIMENTO | NTS | mm | Foglio 1/1

MERYDOM.COM