LAGERSCHNITT

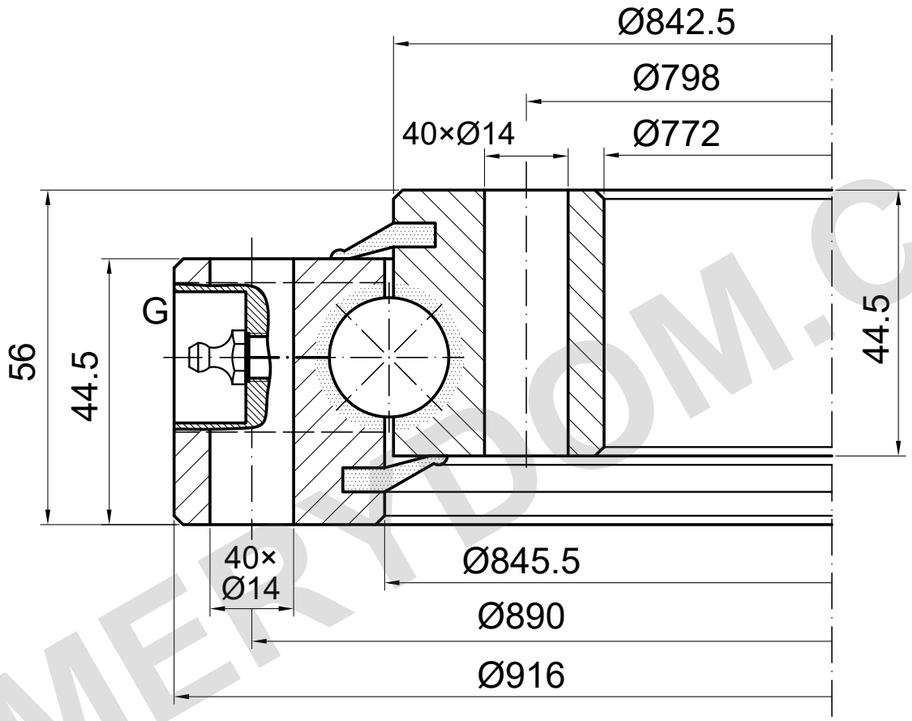

TRAGFÄHIGKEIT



REFERENZHINWEISE

Maße in mm. Referenzzeichnung; nicht maßstäblich messen.

Quelle: TGB ED.7 (2021); Maße S. 28; Lastdiagramm S. 28, 5.

Montagepositionen und G-Position sind zu bestätigen.

TGB SD.916.20.00.B — Produktseite | MERYDOM

MERYDOM
Einreihige Kugeldrehverbindung
SD.916.20.00.B
REFERENZ: TGB / SD.20.B
REFERENZ | NTS | mm | Blatt 1/1

MERYDOM.COM