RULMAN KESİTİ

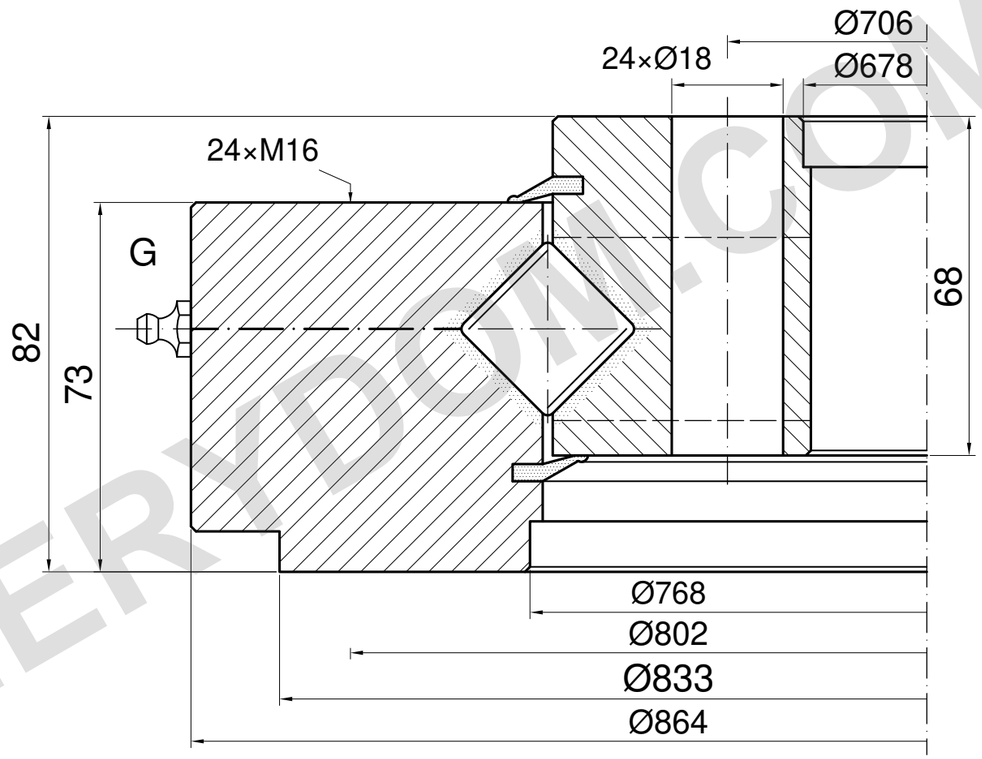

YÜK KAPASİTESİ

SD.864.25.15.D.3-R | Yuvarlanma eğrisi 3

Yalnız yol; cıvata sınırı doğrulanmadı

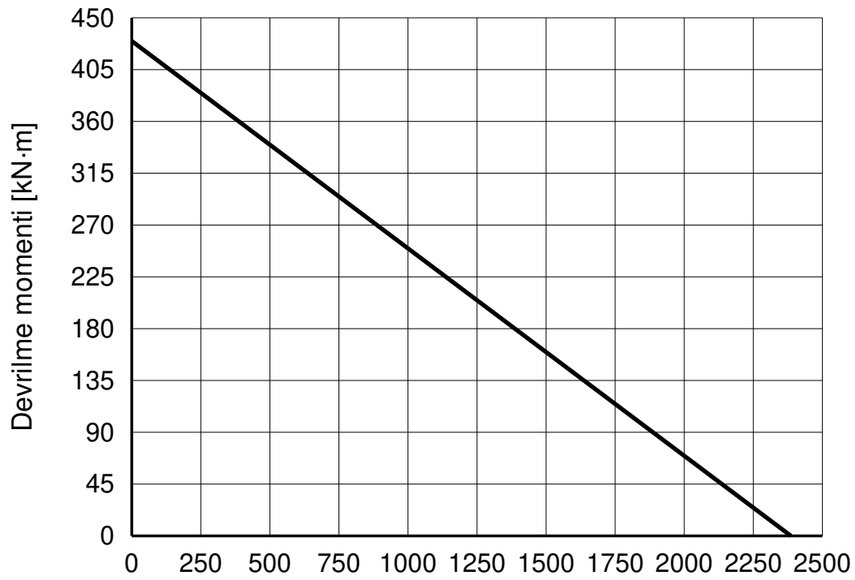

REFERANS NOTLARI

Ölçüler mm cinsindendir. Referans çizim; ölçekten ölçmeyin.

Kaynak: TGB ED.7 (2021); ölçüler s. 31; yük eğrisi s. 31, 3.

ED.7 delik dairesi 802; 2015 metni doğrulanmamış 800. M16 ağzı ve derinlikler bilinmiyor.

TGB SD.864.25.15.D.3-R — Ürün sayfası | MERYDOM

TGB ED.7 katalog referansı. Gerçek ölçüleri ve montaj deliklerini sipariş çizimine göre doğrulayın.

MERYDOM
Çapraz makaralı döner tabla rulmanı
SD.864.25.15.D.3-R
REFERANS: TGB / SD.25-30.D-R
REFERANS | NTS | mm | Sayfa 1/1

MERYDOM.COM