РАЗРЕЗ ПОДШИПНИКА

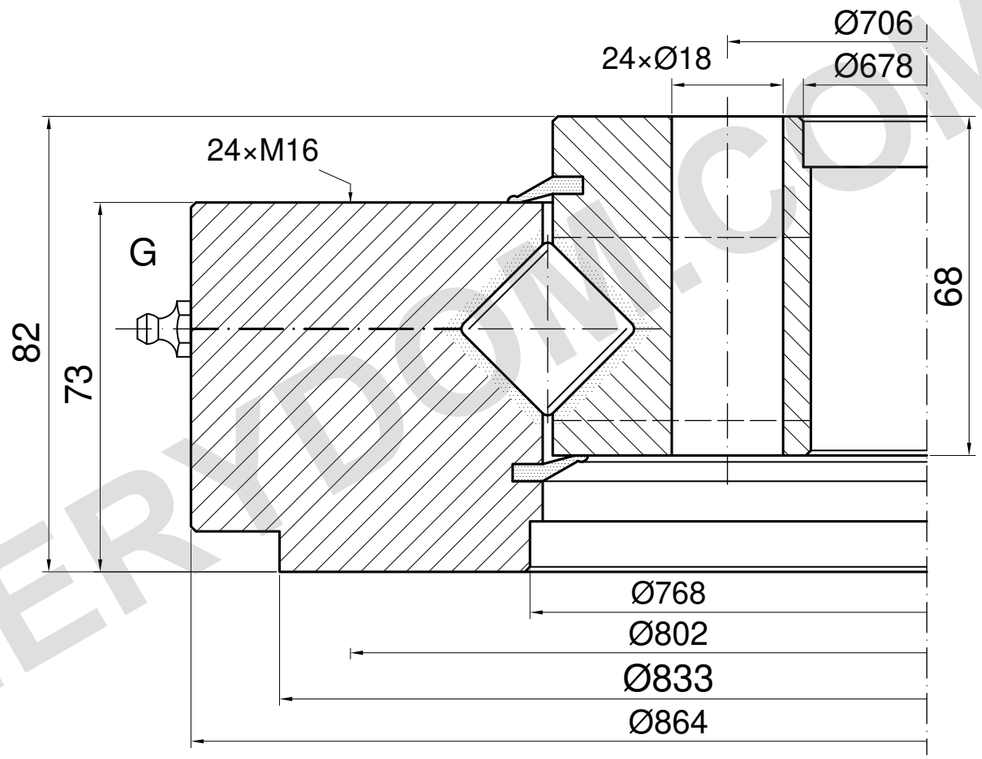

НЕСУЩАЯ СПОСОБНОСТЬ

SD.864.25.15.D.3-R | Кривая дорожки 3

Только дорожка; предел болтов неизвестен

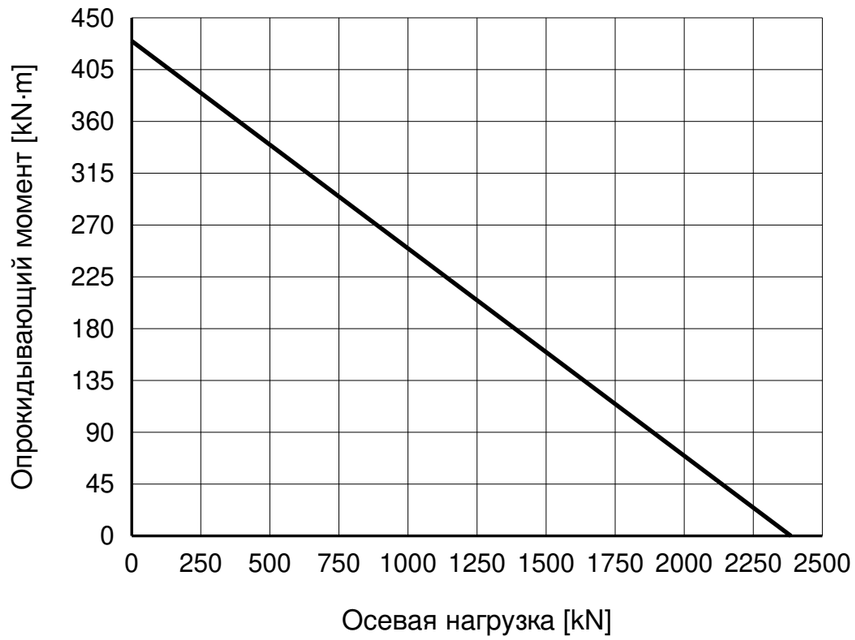

ПРИМЕЧАНИЯ

Размеры в mm. Справочный чертёж; не измерять по масштабу.

Источник: TGB ED.7 (2021); размеры на с. 31; график нагрузки на с. 31, 3.

PCD 802 ED.7, текст 2015 не проверен: 800. Вход и глубины M16 неизвестны.

TGB SD.864.25.15.D.3-R — Страница изделия | MERYDOM

Справочные данные по каталогу TGB ED.7. Фактические размеры и крепёжные отверстия уточняются по чертежу заказа.

MERYDOM
Перекрёстно-роликовое опорно-поворотное устройство
SD.864.25.15.D.3-R
ИСТОЧНИК: TGB / SD.25-30.D-R
СПРАВОЧНО | NTS | mm | Лист 1/1

MERYDOM.COM