SEZIONE DEL CUSCINETTO

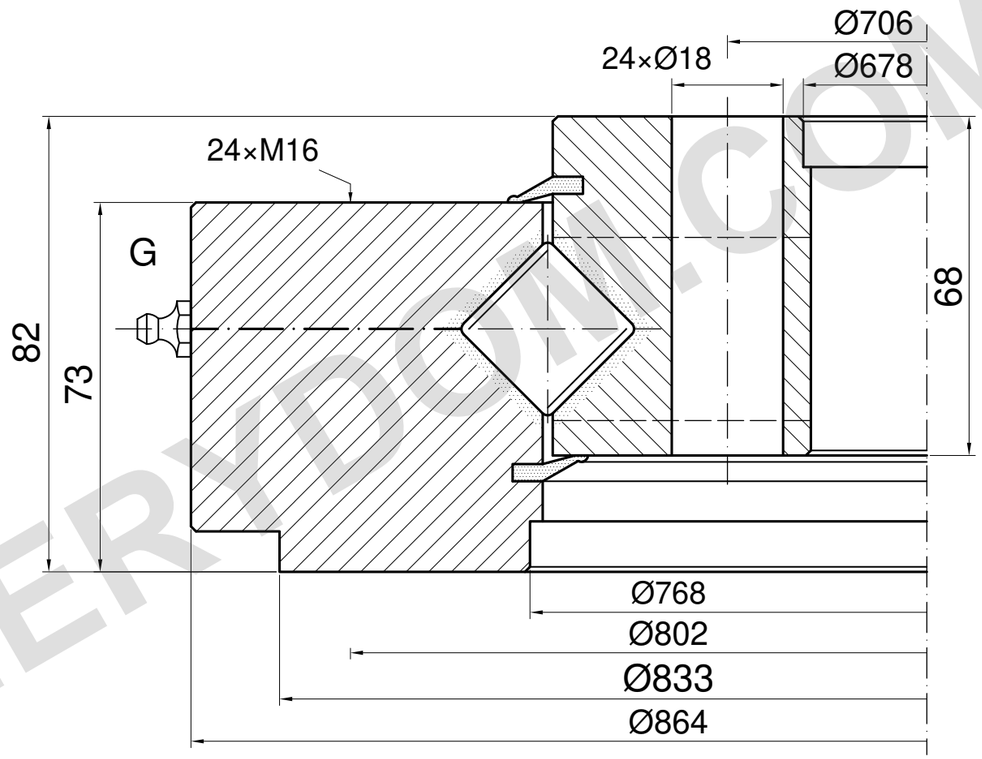

CAPACITÀ DI CARICO

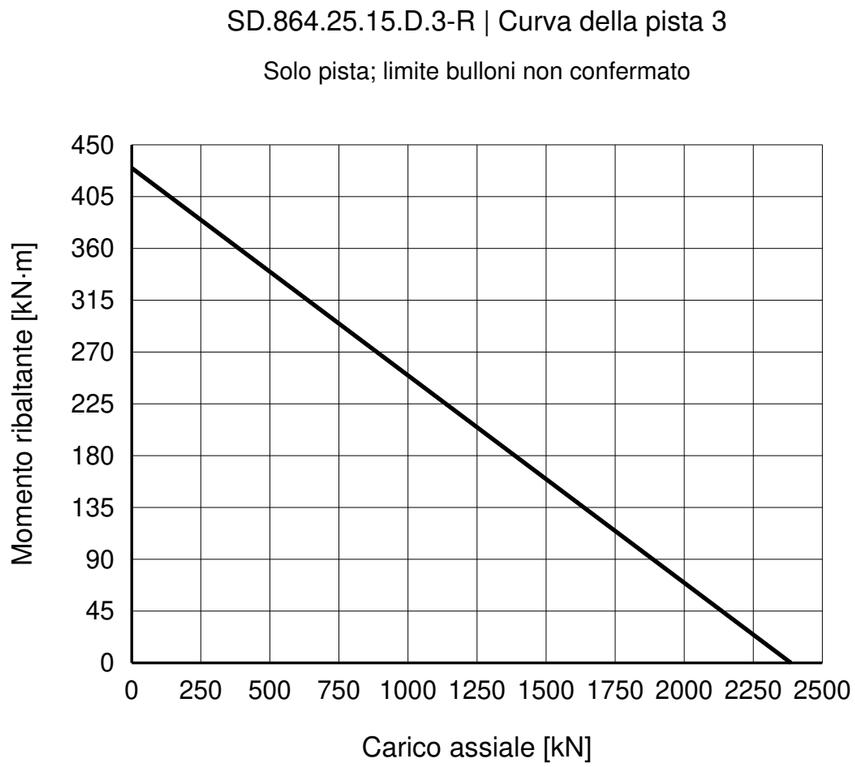

NOTE DI RIFERIMENTO

Dimensioni in mm. Disegno di riferimento; non misurare in scala.

Fonte: TGB ED.7 (2021); dimensioni p. 31; curva di carico p. 31, 3.

PCD ED.7 802; testo 2015 non verificato: 800. Apertura e profondità M16 ignote.

TGB SD.864.25.15.D.3-R — Pagina del prodotto | MERYDOM

Riferimento al catalogo TGB ED.7. Le dimensioni effettive e i fori di montaggio vanno confermati sul disegno d’ordine.

MERYDOM
Ralla a rulli incrociati
SD.864.25.15.D.3-R
RIFERIMENTO: TGB / SD.25-30.D-R
RIFERIMENTO | NTS | mm | Foglio 1/1

MERYDOM.COM