SECCIÓN DEL RODAMIENTO

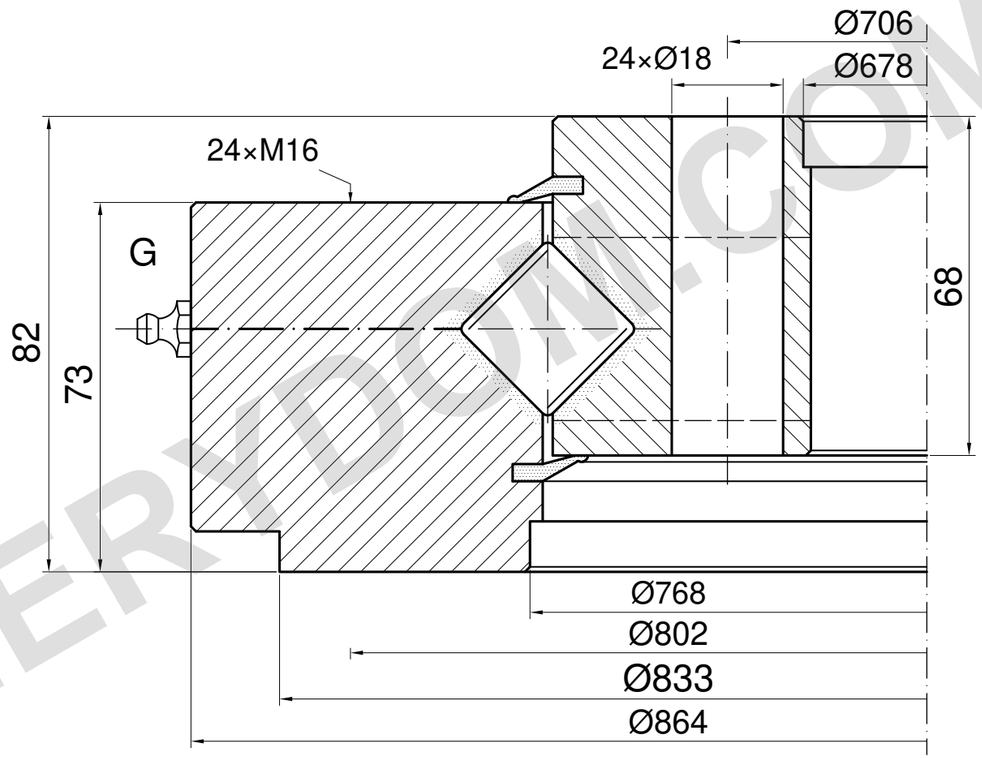

CAPACIDAD DE CARGA

SD.864.25.15.D.3-R | Curva de rodadura 3

Solo rodadura; límite de pernos sin confirmar

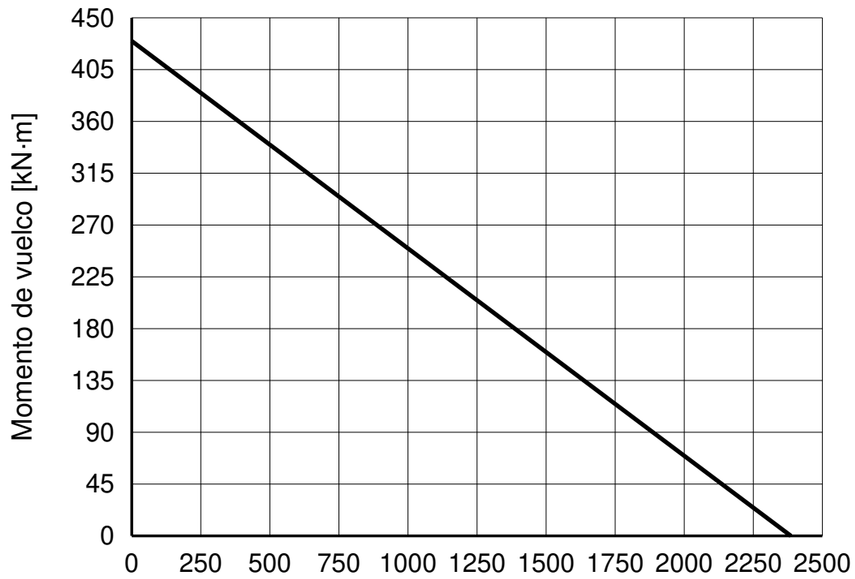

NOTAS DE REFERENCIA

Dimensiones en mm. Plano de referencia; no medir a escala.

Fuente: TGB ED.7 (2021); dimensiones pág. 31; curva de carga pág. 31, 3.

PCD ED.7 802; texto 2015 sin verificar: 800. Abertura y profundidades M16 desconocidas.

TGB SD.864.25.15.D.3-R — Página del producto | MERYDOM

Referencia del catálogo TGB ED.7. Las dimensiones reales y los orificios de montaje se confirman con el plano del pedido.

MERYDOM
Corona de giro de rodillos cruzados
SD.864.25.15.D.3-R
REFERENCIA: TGB / SD.25-30.D-R
REFERENCIA | NTS | mm | Hoja 1/1

MERYDOM.COM