РАЗРЕЗ ПОДШИПНИКА

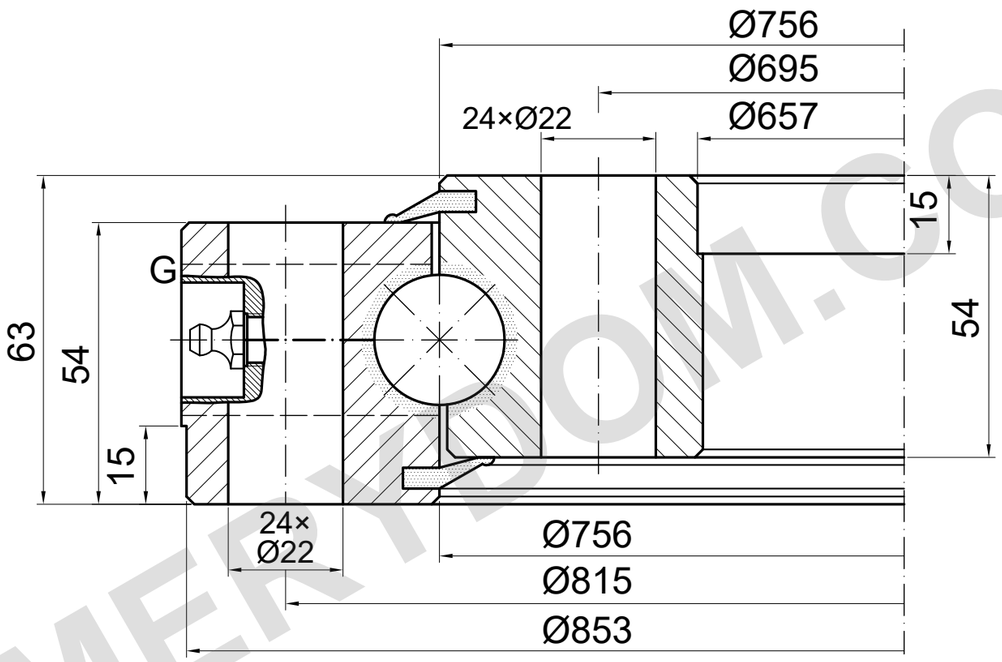

НЕСУЩАЯ СПОСОБНОСТЬ

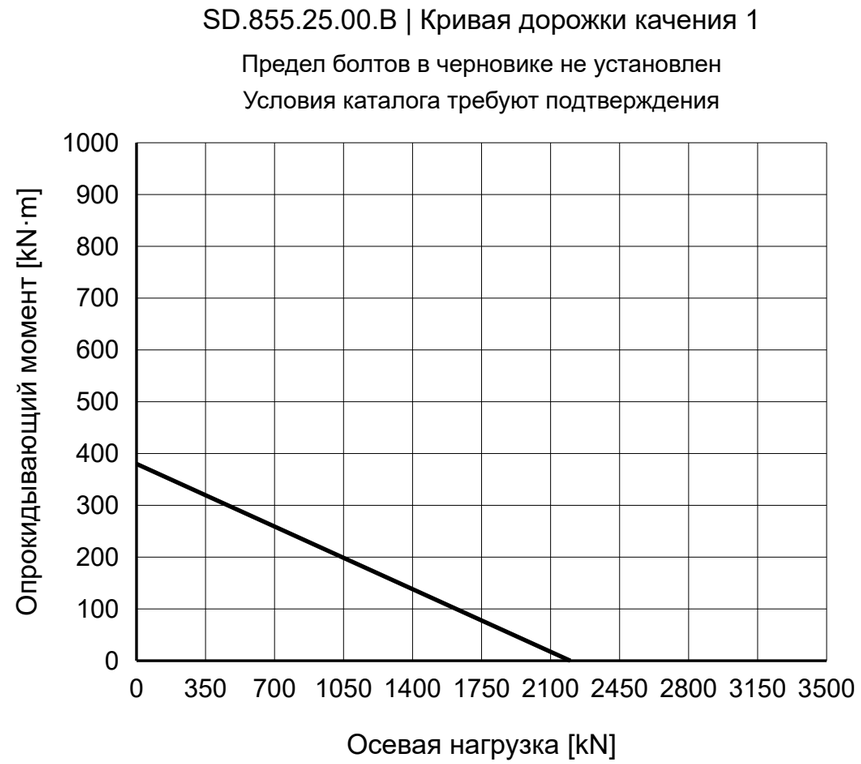

ПРИМЕЧАНИЯ

Размеры в mm. Справочный чертёж; не измерять по масштабу.

Источник: TGB ED.7 (2021); размеры на с. 29; график нагрузки на с. 29, 1.

Положения крепления и G требуют подтверждения.

TGB SD.855.25.00.B — Страница изделия | MERYDOM

MERYDOM
Однорядное шариковое опорно-поворотное устройство
SD.855.25.00.B
ИСТОЧНИК: TGB / SD.25.B
СПРАВОЧНО | NTS | mm | Лист 1/1

MERYDOM.COM