RULMAN KESİTİ

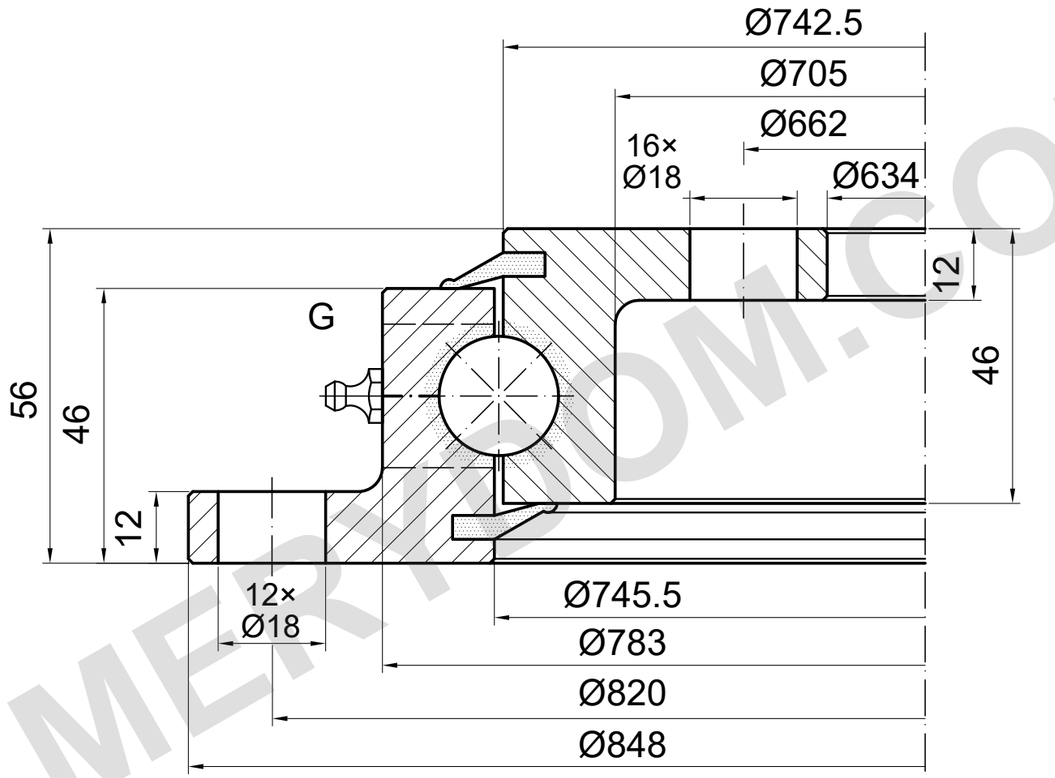

YÜK KAPASİTESİ

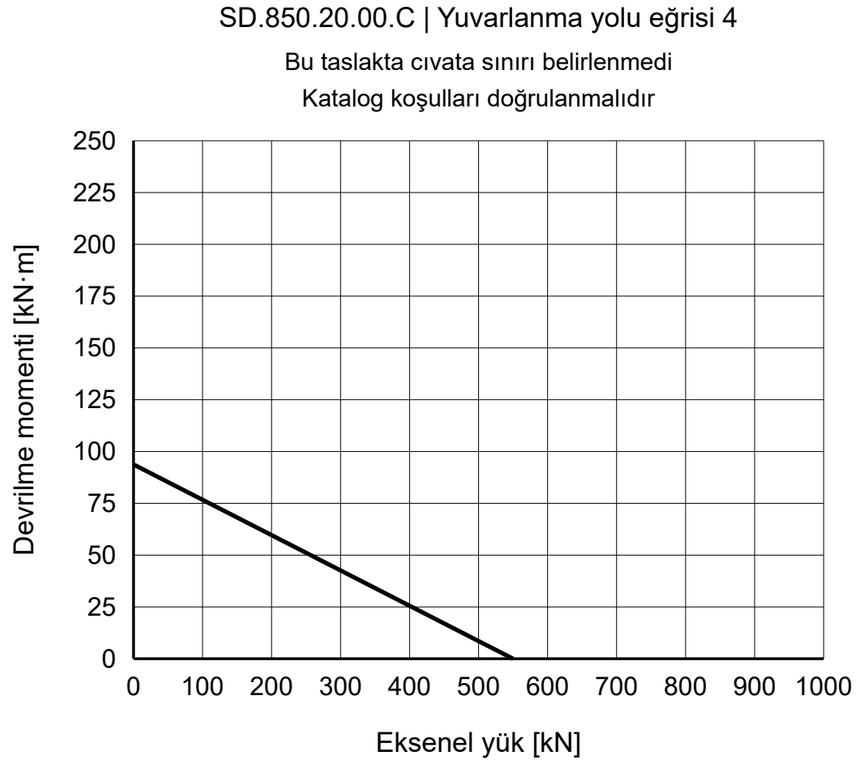

REFERANS NOTLARI

Ölçüler mm cinsindendir. Referans çizim; ölçekten ölçmeyin.

Kaynak: TGB ED.7 (2021); ölçüler s. 29; yük eğrisi s. 29, 4.

Montaj ve G konumları doğrulanmalıdır.

TGB SD.850.20.00.C — Ürün sayfası | MERYDOM

MERYDOM
Tek sıralı bilyalı döner tabla rulmanı
SD.850.20.00.C
REFERANS: TGB / SD.20.C
REFERANS | NTS | mm | Sayfa 1/1

MERYDOM.COM