SEÇÃO DO ROLAMENTO

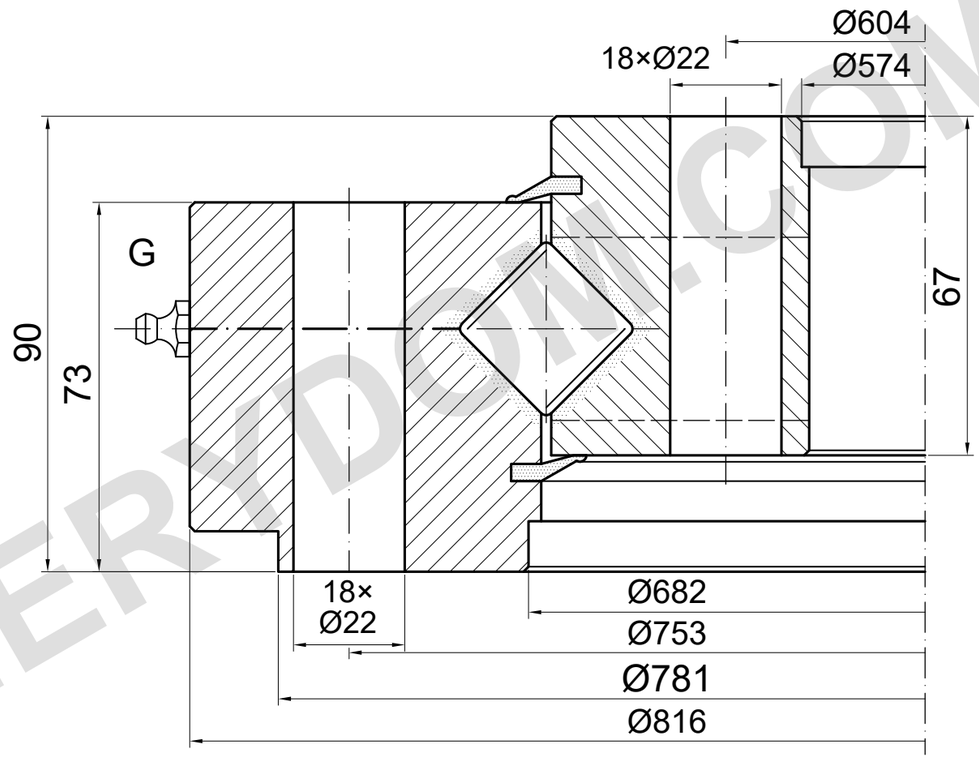

CAPACIDADE DE CARGA

SD.816.25.15.D.1-R | Curva da pista 2

Apenas pista; limite dos parafusos não confirmado

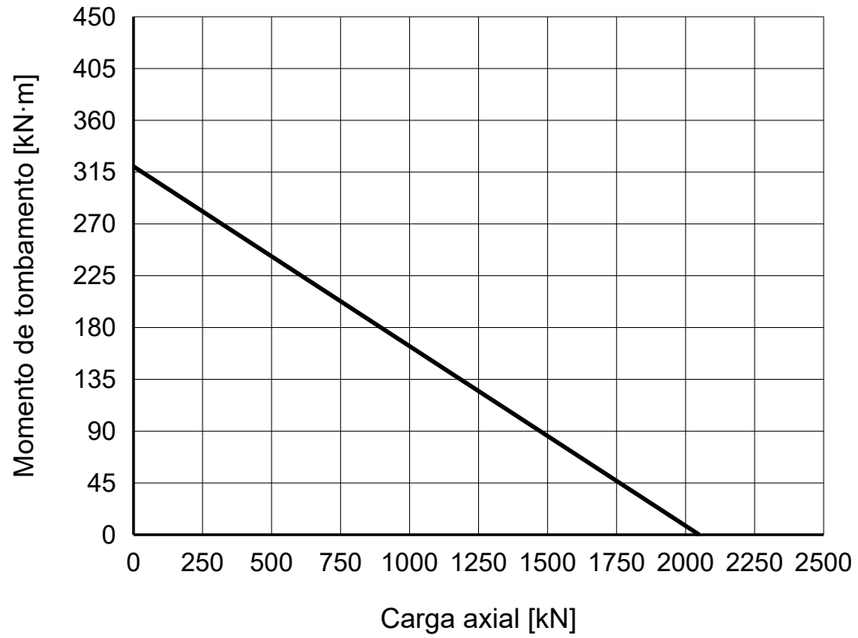

NOTAS DE REFERÊNCIA

Dimensões em mm. Desenho de referência; não medir em escala.

Fonte: TGB ED.7 (2021); dimensões p. 31; curva de carga p. 31, 2.

interno Ø22 conforme ED.7; Matis 22.I e posições não confirmados.

TGB SD.816.25.15.D.1-R — Página do produto | MERYDOM

Referência do catálogo TGB ED.7. Confirme as dimensões reais e os furos de montagem no desenho do pedido.

MERYDOM
Rolamento de giro de rolos cruzados
SD.816.25.15.D.1-R
REFERÊNCIA: TGB / SD.25-30.D-R
REFERÊNCIA | NTS | mm | Folha 1/1

MERYDOM.COM