SEZIONE DEL CUSCINETTO

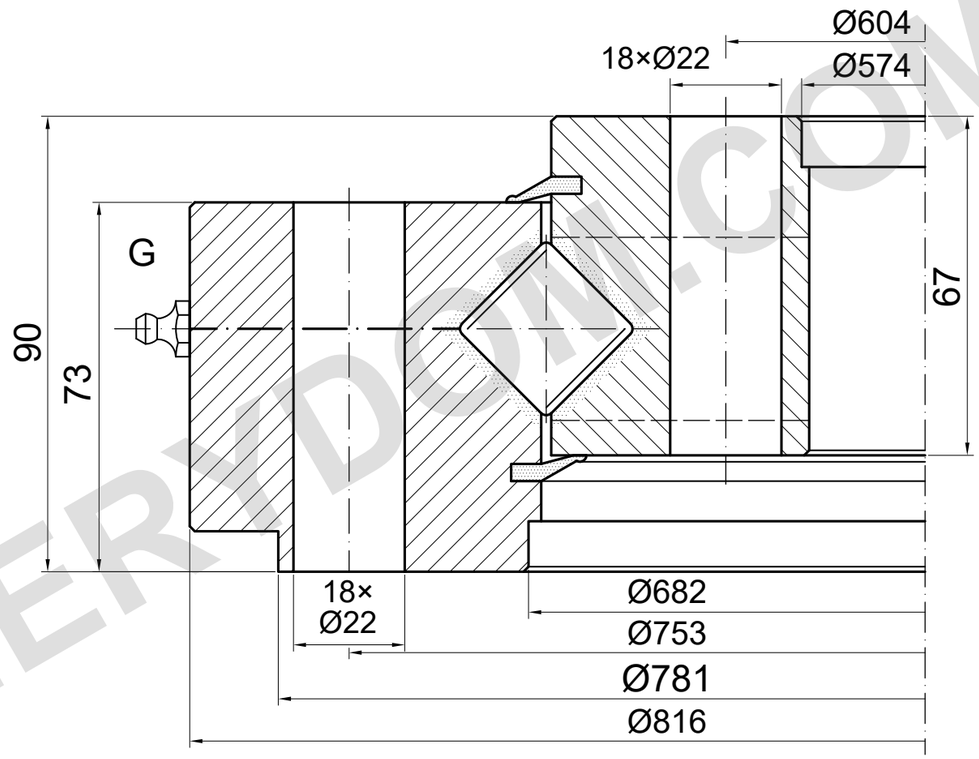

CAPACITÀ DI CARICO

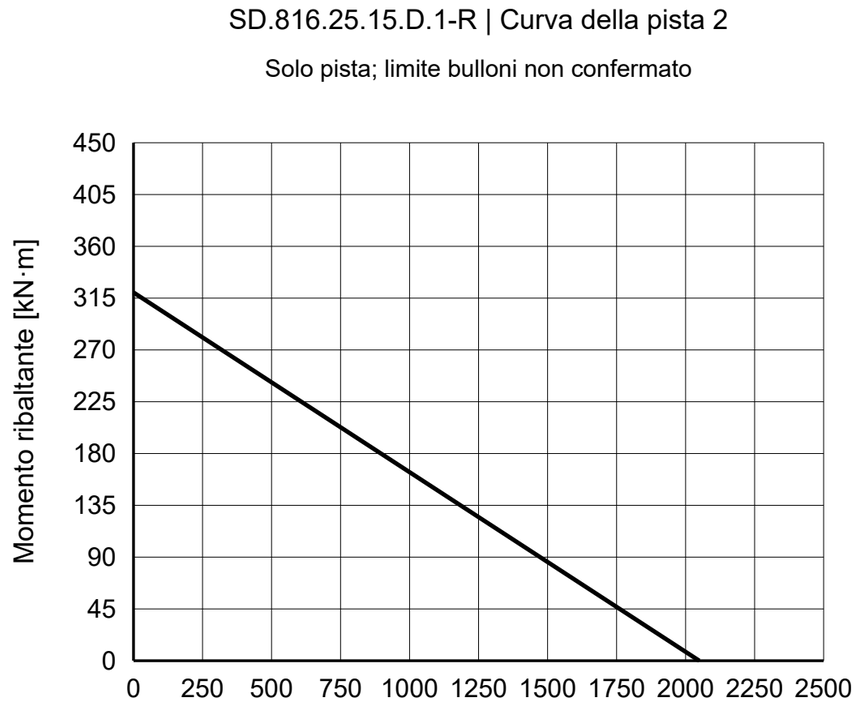

NOTE DI RIFERIMENTO

Dimensioni in mm. Disegno di riferimento; non misurare in scala.

Fonte: TGB ED.7 (2021); dimensioni p. 31; curva di carico p. 31, 2.

interno Ø22 secondo ED.7; Matis 22.I e posizioni non confermate.

TGB SD.816.25.15.D.1-R — Pagina del prodotto | MERYDOM

Riferimento al catalogo TGB ED.7. Le dimensioni effettive e i fori di montaggio vanno confermati sul disegno d’ordine.

MERYDOM
Ralla a rulli incrociati
SD.816.25.15.D.1-R
RIFERIMENTO: TGB / SD.25-30.D-R
RIFERIMENTO | NTS | mm | Foglio 1/1

MERYDOM.COM