SECCIÓN DEL RODAMIENTO

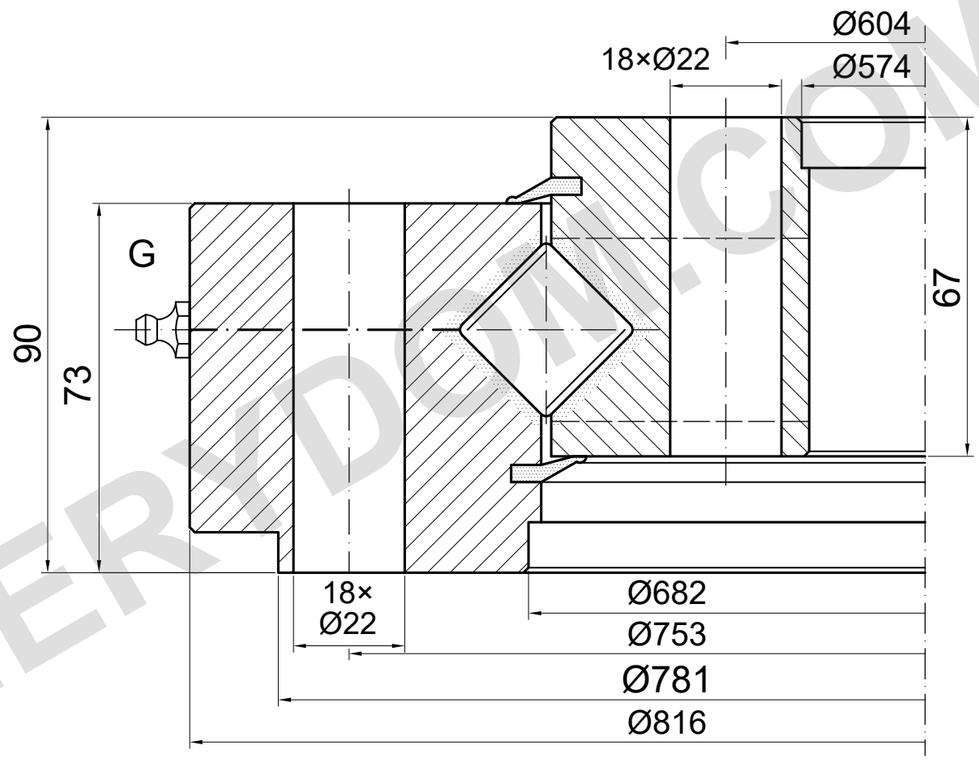

CAPACIDAD DE CARGA

SD.816.25.15.D.1-R | Curva de rodadura 2

Solo rodadura; límite de pernos sin confirmar

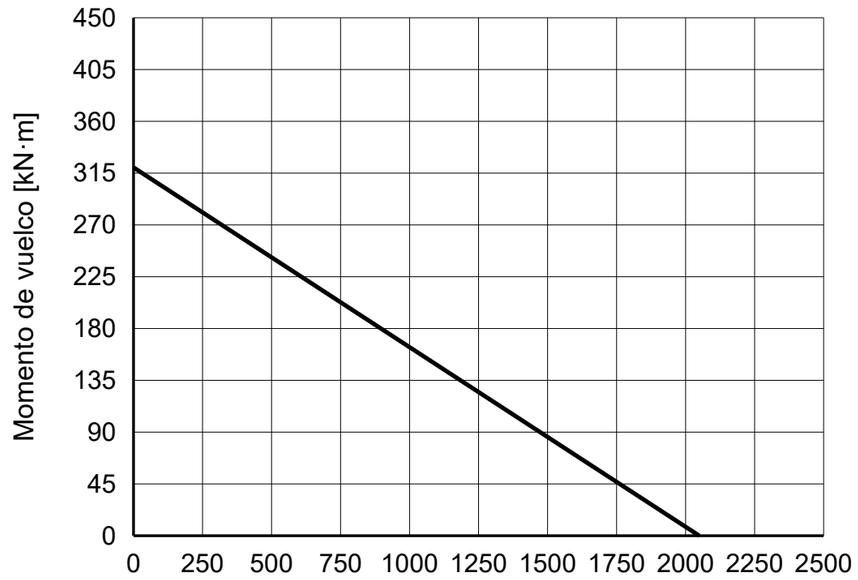

NOTAS DE REFERENCIA

Dimensiones en mm. Plano de referencia; no medir a escala.

Fuente: TGB ED.7 (2021); dimensiones pág. 31; curva de carga pág. 31, 2.

interior Ø22 según ED.7; Matis 22.I y posiciones sin confirmar.

TGB SD.816.25.15.D.1-R — Página del producto | MERYDOM

Referencia del catálogo TGB ED.7. Las dimensiones reales y los orificios de montaje se confirman con el plano del pedido.

MERYDOM
Corona de giro de rodillos cruzados
SD.816.25.15.D.1-R
REFERENCIA: TGB / SD.25-30.D-R
REFERENCIA | NTS | mm | Hoja 1/1

MERYDOM.COM